PRILOGA 1C

NASLOVNA STRAN NAČRTA

1.Načrt arhitekture

PODATKI O GRADNJI		
naziv gradnje		**Prostori MR**
kratek opis gradnje		**Investitor, nameravo v delu kleti urediti prostore za magnetno resonanco (MR).**
VRSTE GRADNJE	☐	**NOVOGRADNJA - NOVOZGRAJEN OBJEKT**
označiti vse ustrezne vrste gradnje	☐	**NOVOGRADNJA - PRIZIDAVA**
	☑	**REKONSTRUKCIJA**
	☐	**SPREMEMBA NAMEMBNOSTI**
	☐	**ODSTRANITEV CELOTNEGA OBJEKTA**
	☐	**LEGALIZACIJA**
	☐	**MANJŠA REKONSTRUKCIJA**
PODATKI O PROJEKTNI DOKUMENTACIJI		
vrsta dokumentacije		**PZI (projektna dokumentacija za izvedbo gradnje)**
številka projekta		**10/25**
PODATKI O NAČRTU		
strokovno področje načrta		**1.Načrt s področja arhitekture**
naziv načrta		**1.Načrt arhitekture**
številka načrta		**10/25**
datum izdelave		**oktober 2025**
datum spremembe		
PODATKI O PROJEKTANTU NAČRTA		
projektant načrta (naziv družbe)		**ARHIKULTURA d.o.o.**
naslov		**Babičeva 21, 1000 Ljubljana**
odgovorna oseba projektanta načrta		**Igor Frelih**
podpis odgovorne osebe projektanta načrta		ARHIKULTURA Atelje za projektiranje, inženiring in kulturo bivanja d.o Mačilnikarjeva 6, 1260 Ljubljana Po
PODATKI O IZDELOVALCU NAČRTA		
ime in priimek pooblaščenega arhitekta, pooblaščenega inženirja		**Igor Frelih, univ.dipl.inž.arh.**
identifikacijska številka		**ZAPS 0299**
podpis pooblaščenega arhitekta, pooblaščenega inženirja		IGOR FRELIH UNIV.DIPL.INŽ.ARH. POOBLAŠČENI ARHITEKT, POOBLAŠČENI PROSTORSKI NAČRTOVALEC PA PPN ZAPS 0299

1.3 TEHNIČNO POROČILO

UVODNE UGOTOVITVE

Investitor, Splošna bolnica Trbovlje namerava v delu kleti kjer se sedaj nahaja arhiv urediti prostore za magnetno resonanco (MR).
Objekt ima urejene priklope na energetsko in komunalno infrastrukturo (elektrika, TK, toplovod, vodovod, kanalizacija) kateri ostajajo nespremenjeni.

PROGRAMSKA ZASNOVA IN OBLIKOVANJE

Prostori za magnetno resnonaco zajemajo naslednje prostore:

- Prostor/kletka za MR aparat
- Kontrolno sobo
- Prostor za pripravo pacienta
- Tehnični prostor
- Čakalnico

Vsi novi prostori bodo izvedeni v skladu z željami uporabnika in zahtevami Tehnične smernice TSG-12640-002:2021 (Tehnična smernica za graditev za zdravstvene stavbe), veljavnimi pravilniki in standardi ter navodili dobavitelja opreme (Siemens).

KONSTRUKCIJA IN OBDELAVE

Z rekonstrukcijo ne posegamo v nosilno konstrukcijo objekta.
Aparat za MR zahteva ustrezni temelj kar je obdelano v projektu gradbenih konstrukcij.

Stavbno pohištvo

Vrata bodo lesena furnirana z visoko kvalitetnim laminatom, vgrajena v tipski kovinski prašno barvan podboj s tremi nevidnimi nasadili.
Svetla višina vseh vrat je 210 cm. Vrata v prostore kjer poteka transport s posteljami so dvokrilna svetle širine 140cm. Večina vrat je opremljena s cilindrično ključavnico na sistemski ključ oz. s kontrolo pristopa.Minimalna zvočna izolativnost vrat znaša 30 dB.
Požarna vrata morajo imeti požarno odpornost EI 30 in biti opremljena s samozapiralom.

Tlaki

Sestava novih tlakov bo izvedena v skladu z zahtevami s Pravilnika o učinkoviti rabi energije v stavbah (PURES 2022) in Tehnično smernico TSG-1-004:2022. Vsi obstoječi PVC tlaki se odstranijo in nadomestijo z novimi. V delu kjer se bo nahajal MR aparat se poleg finalnega tlaka odstrani tudi AB estrih in naredi nov AB estrih, ki mora biti zaradi zahtev po večji nosilnosti ustrezno armiran.
V vseh prostorih je predvidena enomerna PVC talna obloga (npr. ZERO) katera mora ustrezati naslednjim zahtevam:

- primerna za visoko obremenjene prostore,
- odpornost proti obrabi po EN 660-2 grupa T (najvišja),
- ne toksična brez vsebnosti PVC-ja plastifikatorjev, halogenov, nitrozaminov, vinil klorida, phtalatov
- obrabni sloj impregniran z ionomerom (odlična odpornost na praske kemikalije in kisline ….)
- enostavna za vzdrževanje
- odporna na cigaretne ogorke po EN 1399,

- ognjeodpornost po EN 13501-1 Cfl-s1
- protizdrstnost po EN 13893,
- elektrostatičnost EN 1815 - antistatičen,
- antibaktericidna in antifungicidna (ne omogoča razvoj bakterij)
- odporna na koleščke stolov po EN 425 in
- točkovna odpornost na odtis po EN 433, (po 2,5h), manjša od 0,05 mm
- dimenzijska stabilnost po EN 434, (manjša od 0,2 %)
- primerna za talno gretje
- certifikati Blue Angel – Modri Angel), ki dokazuje da talna obloga ne vsebuje škodljivih in strupenih snovi
- ne škoduje okolju (možno uničenje s sežigom)
- je 100 % razgradljiva

Vse stenske obrobe kjer je predviden ambulantni program se izvedejo z zaokorožnicami.

Stene

Vse na novo predvidene stene se izvedejo kot suhomontažni sistemi s primerno zvočno zaščito (Rw 70 db), so mavčno kartonaste, obložene obojestransko z dvoslojno oblogo v debelini 2.5 cm (npr. Knauf W112).
Predelne stene se na stikih bandažirajo, 2x kitajo, brusijo in barvajo s kakovostno disperzijsko – pralno bravo. Stene na mestih kjer je prerdvidena vgradnja visečih omar ipd. je potrebno ne teh mestih ojačati z OSB ploščami deb. 18 mm oz. tam vgraditi ustrezne ojačitvene profile. V predelu kjer poteka promet z vozički in posteljami so stene do višine 1,0 m obložene z dvojnimi diamant ploščami.
Montažne predelne stene se montirajo na AB estrih. Finalna talna obloga se zaključi s stensko obrobo na montažni steni
Obstoječe betonske in zidane stene se na mestih kjer so vidne poškodbe sanira (kita, brusi) in slikopleskarsko obdela s kvalitetnimi poldisperzijskimi barvami.
Opleski v hodnikih in stopnišču morajo biti pralni.

Stropovi

Obstoječi rasterskih strop se v delu kjer se izvaja rekonstrukcija v celoti odstrani.
V večini prostorov je predviden nov spuščen strop iz mavčno kartonskih plošč obešen na kovinski podkonstrukciji (npr. Knauf D113).
Na hodnikih je predviden akustičen spuščen strop z visoko absorbcijo zvoka, razred A, iz mineralnih laminiranih plošč (npr. KCS PERLA OP) v kombinaciji z omenjenim mavčno kartonskim stropom. Strop/plošče morajo bit odporne na relativno vlago do 95%, požarne odpornosti A2-s1, d= po EN 13501-1.
Svetla višina prostorov v pritličju in nadstropjih je 2.80 m.

POŽARNA ZAŠČITA

Požarna zaščita objekta bo izvedena sklado z zahtevami PZI načrta požarne varnosti. Načrt s področja požarne varnosti stavbe bo izdelan na podlagi tehničnih smernic iz 7. člena Pravilnika o požarni varnosti v stavbah (Ur. list RS št. 61/17). Načrt s področja požarne varnosti v stavbah pa temelji na Tehničnih smernicah TSG-1-001:2019.

GRADNJA BREZ ARHITEKTONSKIH OVIR

Objekt spada med objekte, ki morajo biti brez ovir, skladno s Pravilnikom o zahtevah za zagotavljanje neoviranega dostopa, vstopa in uporabe objektov v javni rabi ter večstanovanjskih stavb (Ur.l. RS, št. 97/2003, spremembe Ur.l. RS, št. 77/2009 Odl.US: U-I-138/08-9). Objekt je projektiran tako, da funkcionalno oviranim osebam omogoča varen dostop do objekta, vstop v objekt ter dostop in uporaba vseh tistih prostorov v objektu, ki so namenjeni javni rabi.

Dostop brez arhitektonskih ovir je možen na nivoju pritličja in preko dvigala v klet.

ZUNANJA UREDITEV IN KOMUNALNI VODI

V zunanjo ureditev ne posegamo. Vsi komunalni vodi so obstoječi, predvidena je le prevezava obstoječega voda Ø 75 kateri se nahaja v območju kletke na vod Ø 100 v bližini (glej načrt strojnih inštalacij).

RUŠITVENA DELA

Uvod

Izdelati je potrebno program varstvenih ukrepov v času rušitvenih del.
Dela se bodo opravkjala večinom ročno. Izvajalec rušitvenih del mora zagotoviti sprotno odvažanje materiala na dovoljeno in od ustreznih organov odobreno deponijo.
Izvajalec rušitvenih del je dolžan pri izvajanju del upoštevati navodila tega poročila. Morebitne spremembe pri izvajanju rušitvenih del morajo biti predhodno odobrene s strani projektantske organizacije oziroma tehnologa ali statika. Nestrokovne in samovoljne improvizacije rušenja so nedopustne in prepovedane, saj ogrožajo varnost zaposlenih na gradbišču in v okolici.

Nevarnosti pri rušitvenih delih

Pri opredeljevanju nevarnosti, ki izhajajo iz rušitvenih del objekta je potrebno upoštevati:

- dimenzijo rušenega objekta
- konstrukcijo rušenega objekta,
- težo rušenega objekta
- lokacijo objekta,
- postopek rušenja

Na podlagi opredeljenih elementov predvidevamo naslednje nevarnosti oziroma ogrožanja varnosti, ki se lahko pojavijo v posameznih fazah rušenja:

Poškodbe z delovnimi napravami

Izvajalci rušitvenih del bodo pri izvajanju del uporabljali ročno orodje. V primeru neprimerne in nenamenske uporabe ali neizpravnosti orodja, je lahko posledica uporabe le teh poškodba rokovalcev ali oseb, ki se nahajajo v bližini.

Prašenje

Rušenje konstrukcijskih elementov spremlja prašenje, ki se lahko širi v okolico ali škodljivo vpliva na delavce zaposlene pri rušitvenih delih.

Hrup

Pri izvajanju rušitvenih del se bo pojavljal hrup predvsem pri uporabi strojev. Obstaja možnost, da bo hrup deloval moteče za okolico.

Nevarnost udara električnega toka

V objektu, ki se ruši je električna inštalacija pod napetostjo. Ob nepopolni izključitvi električnega toka lahko pride med rušenjem do udara električnega toka in tako do poškodbe delavca.

Možnost požara

Možnost požara je pri teh delih majhna, obstaja pa / npr. odvržen cigaretni ogorek na deponijo ruševin lesenega materiala, zato je potrebno predvideti protipožarne ukrepe.

UKREPI ZA PREPREČEVANJE NEVARNOSTI PRI RUŠITVENIH DELIH

Rušitvena dela se smejo izvajati strogo po predpisanem zaporedju. Zaradi nevarnosti samoporušitve posameznih delov je dolžan izvajalec upoštevati naslednje:

a) ročno rušenje je treba izvesti postopno od zgoraj navzdol.
b) v območju rušitvenih del se ne smejo zadrževati drugi delavci,
c) izvajati dela tako, da se zmanjšuje prašenje med rušenjem,
d) delavci smejo na območje objekta šele, ko se predhodno preveri stabilnost neporušenih delov,
e) obvezna uporaba osebnih varovalnih sredstev (zaščitna očala, čelada, ...).

Pred pričetkom izvajanja rušitvenih del je **dolžan odgovorni vodja del** vse zaposlene seznaniti s postopkom rušenja, z nevarnostmi in varstvenimi ukrepi pri izvajanju rušitvenih del na objektu. Dela se smejo izvajati le ob stalnem in neposrednem nadzoru odgovornega vodje del oziroma določene strokovne osebe na gradbišču.

Pri rušitvenih delih so dolžni izvajalci uporabljati opremo za osebno varstvo:

- zaščitno čelado,
- zaščitne visoke čevlje z jekleno kapico,
- zaščitne rokavice,
- zaščitna očala, kjer se pojavijo leteči delci,
- zaščitno obleko,
- raspiratorje pri delu v prahu,

Vodstvo gradbišča mora zagotoviti popolen izklop vseh inštalacij / električne, vodovodne, .../. Od strokovne osebe ali službe, ki bo opravila izklop posamezne inštalacije mora dobiti vodstvo gradbišča **pisno potrdilo oziroma izjavo o izključitvi inštalacije.**
Delavci, ki opravljajo rušitvena dela ročno /delo s kompresorji, težkimi kladivi, .../morajo obvezno poleg delovne obleke uporabiti tudi zaščito oči - očala, zaščitno čelado in raspiratorje.
Pri vseh delih na višini več kot 1 m moramo izvesti zaščito pred padci v globino. Uporabimo zaščitne ograje ali (in) varnostne pasove.
Delavci, ki izvajajo rušitvena dela morajo imeti izpravno delovno orodje oziroma stroje z vso potrebno dokumentacijo.
Posameznih delov sten ni dovoljeno puščati neporušenih. Stropno konstrukcijo se lahko poruši, ko so porušeni vsi deli nad njeno ravnjo. Izrecno je prepovedano rušenje sten s podkopavanjem.
Sipek in prašen material je dovoljeno odstranjevati z ruševine na tla po popolnoma pokritih lesenih koritih, kovinskih ali plastičnih ceveh, ki preprečujejo prašanje.

EVIDENCE VARSTVA PRI DELU NA GRADBIŠČU

Gradbišče je dolžno v času del hraniti na gradbišču sledečo dokumentacijo:

- kopija prijave gradbišča pristojnemu inšpekcijskemu organu,
- odločba o pooblaščenem vodju del in delovodij,
- spisek zaposlenih z zdravstvenimi omejitvami in izpiti iz varstva pri delu,
- pismeni dogovor o skupnih varstvenih ukrepih s posameznimi izvajalci,
- program ukrepov za varno delo izvajalcev posameznih del,
- spisek pooblaščenih oseb za posamezna dela in opravila (krožna žaga, oseba za nudenje prve pomoči itd.),
- obratovalna dovoljenja za delovne naprave na gradbišču,
- kontrolni list odra,
- dokumentacija gradbenih kooperantov:
  - registracija podjetja in dovoljenje za obratovanje (oz. obrtno dovoljenje)
  - pooblastilo o imenovanju odgovornega vodje del ali skupinovodjo,

- zdravniška spričevala in izpit varstva pri delu zaposlenih,
- pogodba o delu z zaposlenimi,
- potrdilo o zdravstvenem in socialnem zavarovanju

- zapisnik o pregledu oziroma izklopu vseh inštalacij v objektu, ki je predmet rušenja,
- spričevala o nevarnih snoveh,
- zapisniki nesreč pri delu,
- zapisnik z ureditvenimi ukrepi strokovnih služb / tehnološka služba, služba varstva pri delu, .../,
- zapisniki inšpekcijskih pregledov gradbišča,
- knjiga dogovorov o skupnih varstvenih ukrepih,
- elaborat rušenja.

NAČRT RAVNANJA Z GRADBENIMI ODPADKI (NGGO)

Skladno z Uredbo o ravnanju z odpadki, ki nastanejo pri gradbenih delih, je na gradbišču za njih v celoti odgovoren investitor.
Načrt gospodarjenja z gradbenimi odpadki mora, glede na vrsto in količino gradbenih odpadkov, vsebovati podatke o:

- ločenem zbiranju gradbenih odpadkov na gradbišču,
- obdelavi gradbenih odpadkov na gradbišču,
- predvideni prostornini zemeljskega izkopa, nastalega zaradi izvajanja gradbenih del na gradbišču in ravnanju z njim,
- količinah in vrstah gradbenih odpadkov, predvidenih za oddajo zbiralcu gradbenih odpadkov,
- količinah in vrstah gradbenih odpadkov, predvidenih za oddajo v obdelavo,
- predvidenih načinih obdelave gradbenih odpadkov in izvajalcih obdelave gradbenih odpadkov.

Načrt gospodarjenja z gradbenimi odpadki mora, v zvezi s predvidenimi količinami gradbenih odpadkov in z načini njihove obdelave, upoštevati usmeritve iz operativnega programa varstva okolja na področju ravnanja z gradbenimi odpadki.
Investitor mora kot sestavni del dokumentacije za pridobitev uporabnega dovoljenja pristojnemu upravnemu organu priložiti poročilo o nastalih gradbenih odpadkih in o ravnanju z njimi

NOTRANJA OPREMA

OPIS OPREME

Splošne zahteve glede opreme, materialov in površinske obdelave:

- Vsi elementi morajo biti opremljeni in izvedeni skladno s standardi tako, da omogočajo funkcionalno in varno uporabo.
- Pred izvedbo mizarskih del je potrebna predhodna potrditev delavniške dokumentacije in vzorca finalne obdelave s strani naročnika oz projektanta.
- Kjer ni opredeljenega izvedbenega industrijskega detajla ali izdelka, ga mora izvajalec pred izvedbo predstaviti, izbor potrdita odgovorni projektant in investitor.
- Vse nejasnosti in naknadne spremembe pojasnjujeta in potrjujeta arhitekt in investitor.
- Izvajalec je dolžan pravočasno dostaviti vse vzorce materialov v izbor in potrditev projektantu (vzorce lakiranja, iverala, ultrapasa,...)
- Vsa okovja morajo biti visoke kvalitete, mehko zapiranje. Ponudnik mora za stole, mize, omare in druge tipske elemente k ponudbi priložiti prospekt ali tehnično skico ponujenega elementa, ter ustrezen certifikat, ki dokazuje skladnost izdelkov z zahtevanim standardi.
- Vsi konstrukcijski elementi morajo ustrezati predvideni obremenitvi; za pravilno dimenzioniranje nosilnih elementov odgovarja izvajalec.
- Oprema v ambulantnem delu mora ustrezati posebnim zahtevam opreme za zdravstvene prostore.

Sedežno pohištvo

- Vsi sedežni elementi morajo ustrezati slovenskim standardom za bolnišnice (SIST EN 1335-1, SIST EN 1335-2, …), tako z vidika kakovosti kot ergonomije sedenja;
- Vse površine morajo biti izvedene v kvaliteti, ki omogoča pogosto mokro čiščenje in uporabo dezinfekcijski sredstev;
- Prevleke oblazinjenih sedežev in foteljev izdelati iz materialov v kvaliteti, ki zagotavlja ognjevarnost, odpornost na urin in umazanijo, biti morajo antibakterijske in antiglivične.
- Kolesa - dvojna, prilagojena trdemu tlaku in ne smejo puščati sledi na tlaku.
- Blago za oblazinjeno pohištvo mora imeti naslednje lastnosti:
  - Odpornost proti vlagi in madežem
  - Omogočeno zračenje notranjih delov
  - Prijetnost na dotik
  - Anti-bakterijsko
  - Neprepustno za vodo in urin
  - Biološko razgradljivo
  - Teža min. 350 g/m2
  - S Certifikatom Eko Tex Standard 100
  - Odpornost proti gorenju po DIN EN 1021-1, 2, klasifikacija po BS 5852-1,2, Crib 5.

Ostalo pohištvo in oprema

- Vse pohištvo mora z vidika površinskih obdelav ustrezati standardom za bolnišnice (stoli, omare, regali, postelje, ostala oprema…).
- Vsa oprema mora biti enostavna za čiščenje in odporna na dezinfercijska sredstva za čiščenje.
- Delovne površine iz kovine morajo biti iz nerjavne kislino odporne polirane pločevine AISI 316 deb 1.25 mm na podlagi iz vodoodporne vezane plošče.
- Vsa kovinska oprema (pulti, omarice) morajo biti priključena na ozemljitveni vod.
- Omare v celoti (stranice, hrbtišča, police in krila) izdelati iz ivernih plošč obojestransko obdelanih z laminatom, skupne deb 20 mm. ABS nalimki morajo biti lepljeni z poliuretanskim vodoodpornim lepilom. Laminat mora biti kvaliteten in odporen na mokro čiščenje in dezinfekcijo ter udarce. Barve notranjega laminate, zunanjega laminate in ABS robnih trakov določi projektant.
- Cokl pohištva (omare, pulti…) v ambulantnem delu se zaključi z zaokrožnico.
- Delovne površine oz pulti v ordinaciji naj bodo iz antibakterijskega kompozitnega materiala.
- Pulti v stiku s steno ali drugo opremo zatesnjeni z gumijastim profilom v barvi pulta ali s sanitarnim silikonskim kitom.
- Vsa okovja morajo biti visoke kvalitete, mehko zapiranje.
- Vgradnja instalacijskih elementov v oblogi in hrbtišču omaric izvesti v sodelovanju z izvajalci instalacij.
- Pred izdelavo opreme mora izvajalec preveriti pozicije instalacijskih priključkov na stenah.
- Opis kvalitete materiala in opis dela je prirejen za slovenske standarde (SIST). Izvajalec lahko izvede dela, priskrbi material ali izvede preizkuse v skladu z ostalimi priznanimi mednarodnimi standardi, če so njihove zahteve glede kvalitete in preizkusi strožji ali ekvivalentni opisanim zahtevam v predloženih standardih.

Standardi

Za opis kvalitete materiala in opis dela so prirejeni za slovenske standarde (SIST). Izvajalec lahko izvede dela, priskrbi material ali izvede preizkuse v skladu z ostalimi priznanimi mednarodnimi standardi, če so njihove zahteve glede kvalitete in preizkusi strožji ali ekvivalentni opisanim zahtevam v predloženih standardih.
Vsi vgrajeni proizvodi, pohištvo, oprema ali obloge morajo ustrezati zahtevam iz veljavne Uredbe o zelenem javnem naročanju.

Igor FRELIH, univ.dipl.inž.arh.

A R H I K U L T U R A
Atelje za projektiranje, inženiring
in kulturo bivanja d.o.o.
Babičeva 21, 1000 Ljubljana

Biro Ljubljana
Babičeva 21, 1000 Ljubljana
GSM: +386 41 718 244
E-mail: arhikultura@siol.net

1.3	POPIS DEL IN PROJEKTANTSKI PREDRAČUN

POPIS GRADBENO OBRTNIŠKIH DEL

Objekt: **PROSTORI MRI**

Investitor: **SPLOŠNA BOLNICA TRBOVLJE**
Rudarska cesta 9
1420 Trbovlje

Faza: **PZI**

Popis izdelal:

Moravče, november 2025 Ervin Rupena, gr.teh.

SKUPNA REKAPITULACIJA

I.	**GRADBENA DELA**	
A.	**PRIPRAVLJALNA DELA**	**4.500,00**
B.	**ZIDARSKA DELA**	**13.121,00**
	GRADBENA DELA SKUPAJ:	**17.621,00**
II.	**OBRTNIŠKA DELA**	
A.	**MAVČNOKARTONSKA DELA**	**9.416,70**
B.	**SLIKOPLESKARSKA DELA**	**8.941,20**
C.	**PODOPOLAGALSKA DELA**	**10.975,00**
D.	**STAVBNO POHIŠTVO**	**7.700,00**
	OBRTNIŠKA DELA SKUPAJ	**37.032,90**
	GRADBENA IN OBRTNIŠKA SKUPAJ	**54.653,90**
	+ 5% NEPREDVIDENIH DEL	**2.732,70**
	SKUPAJ	**57.386,60**
	+ 22% DDV	**12.625,05**
	SKUPAJ Z DDV	**70.011,65**

SPLOŠNO O CENI ZA MERSKO ENOTO POSAMEZNE POSTAVKE - v ceni morajo biti zajeti vsi stroški potrebni za izvedbo:

> za izdelavo, dobavo in vgradnjo (montažo);
> za nabavo in dobavo osnovnega, pomožnega, pritrdilnega, tesnilnega materiala za izvedbo posamezne postavke iz popisa;
> za vse zunanje in notranje transporte (horizontalne in vertikalne) potrebnega materiala, delovne sile, orodja, delavnih strojev oz. naprav do mesta vgradnje;
> za vsa pripravljalna, osnovna, pomožna in zaključna dela;
> za premične delovne in lovilne odre za izvedbo posameznih del;
> za vsa dokazila o izpolnitvi zahtevane kvalitete izvedenih del oz. fizikalnih lastnosti vgrajenih materialov, izdelkov ter proizvodov, ki so navedena v splošnih določilih, določilh izvedbe pri posameznih vrstah del oz. zahtevah v posameznih postavkah in ob dokončanju predložiti pravilno izpolnjeno "Dokazilo o zanesljivosti objekta";
> za snemanje izmer na licu mesta in vsklajevanje z nadzorom oz. odg.projektantom v primeru odstopanja od projekta ali pri nejasnostih;
> za koordinacijo izvajalca do svojih podizvajalcev, dobaviteljev in kooperantov, ki sodelujejo pri predmetni gradnji oz.izvedbi del;
> za izpolnitev vseh obvez izvajalca po veljavni zakonodaji in pripadajočih veljavnih pravilnikih, ki se znanašajo direktno ali indirektno na izvedbo/gradnjo;
> za izpolnitev obvez izvajalca glede varstva pri delu na premičnih deloviščih (gradbišču);
> DDV prikazati posebej!

SPLOŠNA DOLOČILA:

> Sestavni del tega projektantskega popisa je kompletna projektna PZI dokumentacija!
> Vsa dela morajo biti izvedena kvalitetno iz materialov z zahtevanimi fizikalnimi lastnostmi in jih je potrebno izvajati po predloženi tehnični dokumentaciji, detajlih ter navodilih arhitekta oziroma izbranega proizvajalca!
> Vsi vgrajeni materiali in proizvodi morajo imeti ustrezen atest oz. certifikat ter naj odgovarjajo cenovnemu razredu, skladno z zahtevami investitorja!
> Vse mere kontrolirati po veljavnih projektih PZI oz. na objektu !
> Dimenzije in količine je potrebno pred izdelavo oziroma naročanjem preveriti na objektu!
> Pri delih, kjer je naveden določen material, je možna tudi izbira drugega z enakimi lastnostmi in kvaliteto.
> Vse zaključne materiale mora (kvaliteto, dimenzije, teksturo, barvo,..) potrditi izvajalcu oz. dobavitelju odgovorni projektant!
> Potrebni odri so upoštevani v enotnih cenah, v kolikor ni drugače določeno in se ne obračunajo posebej.
> Izmere vseh izvršenih del je potrebno izdelati po GNG in veljavnih standardih z vsemi pogoji ter uzancami, ki jih vsebujejo. Na osnovi izmer in ponudbenih cen se izvrši končni obračun izvedenih del tako, kot je dogovorjeno s pogodbo za predmetna izvedena dela.
> Dodatna, nepredvidena in več dela, ki niso zajeta v popisu se izvedejo po predhodnem dogovoru z nadzornikom in se obračunajo po dejanskih količinah po predhodni odobritvi enotne cene s strani investitorja.
> V kolikor v projektni dokumentaciji ni detajla za določeno vrsto del, je predlog detajla dolžan izdelati ponudnik - izvajalec in ga predložiti odgovornemu projektantu v potrditev!
> Odvoz odpadnega materiala se izvrši v skladu z veljavno zakonodajo, na javne deponije odpadnega materiala, katere imajo upravna dovoljenja za deponiranje posameznih vrst materiala.
Ponudnik - izvajalec sam izbere lokacije deponij in v cenah upošteva vse stroške deponiranja in transporta.
> Vsi izvajalci gradbenih, zaključnih in instalacijskih del na gradbišču morajo upoštevati vsa veljavna določila in predpise o varstvu pri delu!
> PONUDNIK MORA V CENI NA ENOTO ZAJETI IZDELAVO DOKAZILA O ZANESLJIVOSTI VKLJUČNO S PRIDOBITVIJO VSEH CERTIFIKATOV, POROČIL, MERITEV, IZJAV ZA PRIDOBITEV UPORABNEGA DOVOLJENJA.

		m.e.	količina	cena na enoto	znesek
I.	**GRADBENA DELA**				
A.	**PRIPRAVLJALNA DELA**				
1.	Izvedba vseh pripravljalnih del na podlagi organizacije gradbišča ter specifike izvajalca. V ceni zajeti predvsem označitev in ureditev gradbišča, elektro gradbiščni priključek in razvod po gradbišču, gasilni aparat, vodovodni priključek, stroški porabe energije, gradbiščni wc, druga manjša pripravljalna dela, ureditev deponij, redno čiščenje dostopnih poti, v ceni zajeti tudi odstranitev in vzdrževanje. V ceni zajeti vse stroške parkirnin in drugih dodatnih stroškov glede dostopa, vse ostale stroške vezane na izvedbo glede na zahteve naročnika.	kpl	1,00	3.000,00	3.000,00
2.	Dobava materiala, izdelava zaščit in zapor na meji gradbišča, vzdrževanje za celotno dobo gradnje, odstranitev in odvoz materiala na trajno deponijo po zaključku del.	kpl	1,00	1.500,00	1.500,00
	SKUPAJ PRIPRAVLJALNA DELA:				**4.500,00**

B. ZIDARSKA DELA

1.	Demontaža notranjih enokrilnih vrat, z izbijanjem podboja, s prenosom, nakladanjem in odvozom na trajno deponijo s plačilom takse.	kos	3,00	50,00	150,00
2.	Demontaža notranjih dvokrilnih vrat, z izbijanjem podboja, s prenosom, nakladanjem in odvozom na trajno deponijo s plačilom takse.	kos	1,00	75,00	75,00
3.	Demontaža rasterskih spuščenih stropov, s podkonstrukcijo in vsemi vgrajenimi elementi, s prenosom, nakladanjem in odvozom na trajno deponijo s plačilom takse.	m2	43,00	15,00	645,00
4.	Rušenje montažnih predelnih sten debeline 20 cm, z vsemi oblogami in vgrajenimi elementi, s prenosom, nakladanjem in odvozom na trajno deponijo s plačilom takse.	m2	47,80	20,00	956,00
5.	Rušenje montažnih predelnih sten debeline 15 cm, z vsemi oblogami in vgrajenimi elementi, s prenosom, nakladanjem in odvozom na trajno deponijo s plačilom takse.	m2	48,70	15,00	730,50
6.	Odstranitev PVC finalne talne obloge, z zaključki in ostalimi elementi, s prenosom, nakladanjem in odvozom na trajno deponijo s plačilom takse.	m2	116,00	8,00	928,00
7.	Rezanje estriha debeline cca 10 cm po obodu območja kjer je predvidena odstranitev.	m1	10,60	15,00	159,00
8.	Rušenje estriha debeline cca 10 cm in ločilnega sloja, s prenosom, nakladanjem in odvozom na trajno deponijo s plačilom takse.	m2	29,00	25,00	725,00
9.	Rušenje estriha debeline cca 10 cm, ločilnega sloja in izolacije za izdelavo nove kanalizacije in za rušenje obstoječe kanalizacije, z rezanjem po obodu, pas širine cca 30 cm, s prenosom, nakladanjem in odvozom na trajno deponijo s plačilom takse.	m1	1,50	40,00	60,00

10.	Rušenje estriha debeline cca 10 cm, ločilnega sloja in izolacije za izvedbo drugih instalacij, z rezanjem po obodu, pas širine cca 30 cm, s prenosom, nakladanjem in odvozom na trajno deponijo s plačilom takse.	m1	5,00	40,00	200,00
11.	Odstranitev izolacije za izdelavo nove kanalizacije in za rušenje obstoječe kanalizacije, z rezanjem po obodu, pas širine cca 30 cm, s prenosom, nakladanjem in odvozom na trajno deponijo s plačilom takse.	m1	7,30	10,00	73,00
12.	Rušenje kanalizacije iz cevi fi 110 mm, z vsemi elementi, s prenosom, nakladanjem in odvozom na trajno deponijo s plačilom takse.	m1	4,00	10,00	40,00
13.	Rezanje toplotne izolacije debeline do 35 cm po obodu novega temelja.	m1	6,00	8,00	48,00
14.	Odstranitev vseh slojev toplotne izolacije debeline do 35 cm na mestu točkovnega temelja, do hidroizolacije, s prenosom, nakladanjem in odvozom na trajno deponijo s plačilom takse.	m2	2,20	25,00	55,00
15.	Dobava materiala in izdelava nove kanalizacije v sloju izolacije, fi 75 mm, z vsemi fazonskimi kosi in tesnili, s priklopom na obstoječo, s polnim obbetoniranjem.	m1	6,20	35,00	217,00
16.	Dobava materiala in krpanje toplotne izolacije na mestu nove kanalizacije in pri rušenju obstoječe, z vsemi opasovanji in obdelavami, pas širine cca 30 cm.	m1	7,30	15,00	109,50
17.	Dobava, rezanje, krivljenje, vezanje in vgradnja armature v točkovni temelj, B500B.	kg	72,50	2,00	145,00
18.	Dobava in vgradnja betona C25/30, Dmax 16, XC2 v točkovni temelj velikosti 170x127x41 cm, brez opaža.	m3	0,90	250,00	225,00
19.	Dobava materiala in krpanje horizontalne hidroizolacije na mestu novega temelja po odstranitvi izolacije, iz bitumenskih trakov kot npr. Izotekt P4 plus, z vsemi obdelavami in izdelavo zaščite pred polaganjem armature.	m2	2,20	50,00	110,00

20.	Dobava materiala in krpanje toplotne izolacije na mestu nove kanalizacije in pri rušenju obstoječe, z vsemi opasovanji in obdelavami, krpanje PE folije in kpranje estriha debeline 10 cm, pas širine cca 30 cm, s šivanjem stikov.	m1	1,50	50,00	75,00
21.	Dobava materiala in krpanje toplotne izolacije pri izvedbi instalacij v tlakih, z vsemi opasovanji in obdelavami, krpanje PE folije in kpranje estriha debeline 10 cm, pas širine cca 30 cm, s šivanjem stikov.	m1	5,00	50,00	250,00
22.	Kronsko vrtanje preboja fi 35 cm v AB zidu debeline 30 cm, s prenosom, nakladanjem in odvozom na trajno deponijo s plačilom takse.	kos	2,00	150,00	300,00
23.	Krpanje preboja fi 35 cm v AB zidu debeline 30 cm, po vgradnji instalacij, z dobavo materiala.	kos	2,00	50,00	100,00
24.	Dobava materiala in izdelava novega estriha debeline 10,0 cm, C20/25, z mikroarmaturo, z izdelavo dilatacij, z vgradnjo ločilnega sloja do izolacije, z robnimi trakovi, s šivanjem stikov do obstoječega tlaka.	m2	29,00	30,00	870,00
25.	Dobava materiala in krpanje estriha na mestih rušitev in druga manjša krpanja, debeline 10,0 cm, C20/25, z mikroarmaturo, z izdelavo dilatacij, z vgradnjo ločilnega sloja do izolacije, z robnimi trakovi, s šivanjem stikov do obstoječega tlaka.	m2	5,00	50,00	250,00
26.	Dolbljenje in krpanje utorov v zidovih preseka do 0,01 m3/m1, z dobavo materiala in odvozom ruševin na trajno deponijo.	m1	20,00	20,00	400,00
27.	Postavitev premičnih odrov vseh višin, za celotno dobo gradnje, za potrebe vseh del, obračuna se 1x površina notranjih prostorov.	m2	150,00	3,00	450,00
28.	Sprotno čiščenje objekta, obračuna se 1x površina notranjih prostorov.	m2	150,00	3,00	450,00
29.	Finalno čiščenje s strani čistilnega servisa pred predajo del.	kpl	1,00	500,00	500,00

30.	Razna morebitna nepredvidena in manjša dela, pomoč obrtnikom in instalaterjem se obračunajo na podlagi naročila in portditve v gradbenem dnevniku s strani naročnika ali nadzora.	ur	50,00	25,00	1.250,00
31.	Dobava in montaža gasilnih aparatov z oznakami:				
31.1.	- gasilnik 6 EG	kos	1,00	125,00	125,00
31.2.	- gasilnik 9 EG	kos	1,00	150,00	150,00
32.	Dobava materiala in izdelava jeklene konstrukcije, iz kovinskih profilov IPE 200, tlorisne velikosti 400x180 cm, vključno s sidernimi ploščami, ostalimi kovinskimi elementi, pritrdilnim materialom in sidranjem, vse z osnovnim zaščitnim protikorozijskim premazom in finalnim barvanjem v tonu po izboru arhitekta. Z izdelavo delavniških načrtov in statičnega izračuna, ki ga potrdi arhitekt in nadzor.	kpl	1,00	2.300,00	2.300,00
	SKUPAJ ZIDARSKA DELA:				**13.121,00**

II. OBRTNIŠKA DELA

A. MAVČNOKARTONSKA DELA

1.	Dobava materiala in izdelava mavčnih sten debeline 15,0 cm in višine do 400 cm, iz 2x mavčnih plošč debeline 1,25 cm, iz podkonstrukcije in zvočne izolacije debeline 10,0 cm, iz 2x mavčnih plošč debeline 1,25 cm. Z bandažiranjem stikov, vgradnjo vogalnikov, izvedbo izrezov, obdelavo prebojev, izvedbo ojačitev za stavbno pohištvo z UA profili in za pohištvo z OSB ploščami:				
1.1.	- z uporabo 4x navadnih plošč	m2	47,10	50,00	2.355,00
1.2.	- z uporabo 4x ognjevarnih plošč	m2	77,70	56,00	4.351,20
2.	Dobava materiala in izdelava mavčnih oblog, iz 2x mavčnih plošč debeline 1,25 cm, iz podkonstrukcije in zvočne izolacije debeline 10,0 cm. Z bandažiranjem stikov, vgradnjo vogalnikov, izvedbo izrezov, obdelavo prebojev, izvedbo ojačitev z OSB ploščami:				
2.1.	- z uporabo 2x navadnih plošč	m2	9,80	35,00	343,00
3.	Dobava materiala in izdelava ravnih spuščenih stropov, iz 1x mavčne plošče debeline 1,25 cm, iz podkonstrukcije in obešal. Z bandažiranjem stikov, vgradnjo vogalnikov, izvedbo izrezov, obdelavo prebojev, izvedbo ojačitev:				
3.1.	- z uporabo navadnih plošč	m2	56,90	30,00	1.707,00
3.2.	- vertikalna kaskada kot zaključek stropa	m2	1,30	35,00	45,50
3.3.	- revizijske lopute velikosti 60x60 cm	kos	2,00	150,00	300,00
4.	Dobava materiala in izdelava ravnih rasterskih spuščenih stropov, kot npr. armastrong strop PERLA OP 0,95 MICROLOOK 15 mm, raster 60x60 cm, s podkonstrukcijo in obešali. Z izvedbo zaključkov, izvedbo izrezov, obdelavo prebojev, izvedbo ojačitev.	m2	6,30	50,00	315,00
	SKUPAJ MAVČNOKARTONSKA DELA:				**9.416,70**

B. SLIKOPLESKARSKA DELA

1.	Dobava materiala, priprava podlage, glajenje, brušenje in 2x pleskanje novih mavčnih stropov, s poldisperzijsko barvo v tonu po izboru arhitekta, s kitanjem vseh vogalov in stikov. V ceni zajeti vse zaščite, kitanja z akrilcem kjer je to potrebno.	m2	56,90	12,00	682,80
2.	Dobava materiala, priprava podlage, glajenje, brušenje in 2x pleskanje obstoječih stropov, s poldisperzijsko barvo v tonu po izboru arhitekta, s kitanjem vseh vogalov in stikov. V ceni zajeti vse zaščite, kitanja z akrilcem kjer je to potrebno, s prehodno pripravo površine in nanosom emulzije.	m2	85,50	14,00	1.197,00
3.	Dobava materiala, priprava podlage, glajenje, brušenje in 2x pleskanje obstoječih in novih mavčnih sten z latex mat barvo v tonu po izboru arhitekta, s kitanjem vseh vogalov in stikov. V ceni zajeti vgradnjo vogalnikov, vse zaščite, kitanja z akrilcem okrog stavbnega pohištva, omaric, na stiku s keramiko, pri talnih letvicah in drugje kjer je to potrebno. Na obstoječih stenah s prehodno pripravo površine in nanosom emulzije.	m2	392,30	18,00	7.061,40
	SKUPAJ SLIKOPLESKARSKA DELA				**8.941,20**

C. PODOPOLAGALSKA DELA

1.	Dobava in polaganje PVC tlaka po izboru arhitekta, debeline 2,5 mm, primeren za medicinske objekta, v roli, z varjenjem stikov, z izdelavo zaokrožnic iz tipskega elementa in obloge iz tlaka, s predhodno pripravo podlage, z nanosom izravnalne mase, z vsemi opasovanji in potrebnimi deli:				
1.1.	- tlak	m2	126,00	75,00	9.450,00
1.2.	- lokalno krpanje obstoječega tlaka	m2	10,00	100,00	1.000,00
1.3.	- lokalno krpanje stenskih zaključkov obstoječega tlaka na novih zidovih	m1	17,50	30,00	525,00
	SKUPAJ PODOPOLAGALSKA DELA				**10.975,00**

D. STAVBNO POHIŠTVO

1.	Izdelava in montaža notranjih lesenih vrat, iz kovinskega podboja prašno barvanega v barvi po RALu po izboru arhitekta, iz lesenega vratnega krila furniranega po izboru arhitekta. S tesnili, vsemi zaključki, okovjem, kljuko, cilindrično ključavnico, sistemski ključ oziroma kontrola pristopa, deljenim ščitom, talnim ali stenskim odbojnikom ter z ostalimi elementi, vse po shemah in potrjenih vzorcih s strani arhitekta:				
1.1.	V1, velikosti 120x210 cm	kos	1,00	del kletke	
1.2.	O1, velikosti 150x90 cm	kos	1,00	del kletke	
1.3.	V2, velikosti 90x210 cm	kos	1,00	800,00	800,00
1.4.	V2p, velikosti 90x210 cm, EI30, s samozapiralom	kos	1,00	1.500,00	1.500,00
1.5.	V3p, velikosti 140x210 cm, EI30, s samozapiralom	kos	1,00	2.200,00	2.200,00
1.6.	V0, pazljiva demontaža obstoječih dvokrilnih vrat velikosti 130x210, deponiranje in ponovna montaža na novo steno, s servisiranjem in nastavitvijo	kos	1,00	250,00	250,00
1.7.	V0, pazljiva demontaža obstoječih dvokrilnih vrat, pozicija "i", deponiranje in ponovna montaža na isto pozicijo, s servisiranjem in nastavitvijo	kos	1,00	350,00	350,00
2.	Izdelava in montaža garderobne stene S1, velikosti 259+174x200 cm, z vgrajenimi enokrilnimi vrati 1x širine 90 cm in 1x širine 60 cm. Iz plošč kot npr. MAX COMPACT debeline 14 mm, s tipskimi inox pritrdilnimi elementi in materialom, vrata s kljuko, wc ključavnico, okovjem in ostalimi elementi, vse po shemah in potrjenih vzorcih s strani arhitekta.	kos	1,00	2.600,00	2.600,00
	SKUPAJ STAVBNO POHIŠTVO				**7.700,00**

1.3.1 POPIS OPREME

OZNAKA	OPREMA	KOS
S1	PISARNIŠKI STOL	2
		
	PISARNIŠKI STOL BARVA: Sivo – bela Material za lahko čiščenje in vzdrževanje Na koleščkih, z nastavljivo višino Npr. Ergovision Flex	
KL1	KLOP	1
		
	KLOP BARVA: Cream (bela)/ tortora (bež) DIMENZIJE: 4-sed 250 x 60 x 73 cm + polička 45 x 45 cm HPL bele barve Ogrodje: jeklena konstrukcija z nogami barvana na aluminij barvo Sedišče in hrbtišče: monoblok školjka iz polypropilena v beli ali tortora Npr.: Yucca d.o.o. Klop KALEA 4- sed s poličko	
PM-MI1, PR1	MIZA S PREDALNIKOM	2
	MATERIALI STENSKA OBLOGA - iveral v bež barvi, kot npr. Egger Porcelain white W1200 ST MIZA - Iveral v imitaciji lesa, kot npr. Egger Vicenza Oak H3157 ST12 OMARICA - zunanjost in notranjost iveral v imitaciji lesa, kot npr. Egger Vicenza Oak H3157 ST1 - fronte iveral v bež barvi, kot npr. Egger Porcelain white W1200 ST9 OPOMBE - stenska obloga ima porezkane fuge, ki posnemajo vzorec posteljnega vzglavja	

	- na stensko oblogo se konzolno montira omarica in miza - omarica se odpira na previs, zapiranje je mehko - sestav se stika z drugimi elementi - potrebno zagotoviti ustrezno trdnost in odpornost materialov - Za hrbtiščem prostor za morebiten razvod kablov - Preveriti odpiranje omar glede na dejansko izvedbo svetil/ rekuperacije inp. - Vse dimenzije preveriti na licu mesta - Dileme ob izvedbi predstaviti in uskladiti z arhitektom Vzorce materialov velikosti A4, ki jih pripravi mizar, dokončno potrdi projektant. DIMENZIJE: 160 x 80 x 75 cm, 45 x 60 x 62 cm	
PM-OM1	OMARA S KORITOM	1
	MATERIALI PM-OM1 - iveral v bež barvi, kot npr. Egger Porcelain white W1200 ST OPOMBE - odpiranje omar na tipski ročaj odpiranje predalov na tipski ročaj kot npr. RUJZ DESIGN 446.24 Cr 170 mm, s pohištveno ključavnico, zapiranje je mehko - omare se stikajo z drugimi elementi ali pa so postavljene samostojno - Za hrbtiščem prostor za morebiten razvod kablov - potrebno zagotoviti ustrezno trdnost in odpornost materialov - Preveriti odpiranje omar glede na dejansko izvedbo svetil/ rekuperacije ipd. - Vse dimenzije preveriti na licu mesta - Dileme ob izvedbi predstaviti in uskladiti z arhitektom - Na cokl montirati PVC profil 30x35 mm za izvedbo zaokrožnice (velja le za omare OM1 1.klet oddelek za nefrologijo) kom 4, l=4,48 m Vzorce materialov velikosti A4, ki jih pripravi mizar, dokončno potrdi projektant. DIMENZIJE: 89 x 60 x 75 cm	
PM-OM2	VISOKA OMARA	2
	MATERIALI PM-OM1 - iveral v bež barvi, kot npr. Egger Porcelain white W1200 ST OPOMBE - odpiranje omar na tipski ročaj odpiranje predalov na tipski ročaj kot npr. RUJZ DESIGN 446.24 Cr 170 mm, s pohištveno ključavnico, zapiranje je mehko - omare se stikajo z drugimi elementi ali pa so postavljene samostojno - Za hrbtiščem prostor za morebiten razvod kablov - potrebno zagotoviti ustrezno trdnost in odpornost materialov - Preveriti odpiranje omar glede na dejansko izvedbo svetil/ rekuperacije ipd. - Vse dimenzije preveriti na licu mesta - Dileme ob izvedbi predstaviti in uskladiti z arhitektom - Na cokl montirati PVC profil 30x35 mm za izvedbo zaokrožnice (velja le za omare OM1 1.klet oddelek za nefrologijo) kom 4, l=4,48 m Vzorce materialov velikosti A4, ki jih pripravi mizar, dokončno potrdi projektant. DIMENZIJE: 89 x 60 x 250 cm	

A R H I K U L T U R A
Atelje za projektiranje, inženiring
in kulturo bivanja d.o.o.
Babičeva 21, 1000 Ljubljana

Biro Ljubljana
Babičeva 21, 1000 Ljubljana
GSM: +386 41 718 244
E-mail: arhikultura@siol.net

1.4 TEHNIČNI PRIKAZI

1	SITUACIJA	M 1: 500
2	TLORIS OBSTOJEČEGA STANJA IN RUŠITVENA DELA	M 1: 50
3	TLORIS TEMELJEV IN KANALIZACIJE	M 1: 50
4	TLORIS	M 1: 50
5	TLORIS SPUŠČENEGA STROPA	M 1: 50
6	PREREZ A-A	M 1: 50
7	PREREZ B-B	M 1: 50
	SHEME VRAT	M 1: 50
NOTRANJA OPREMA		
1	PM-MI1, PR1 – MIZA S PREDALNIKOM	M 1: 20
2	PM-OM1, OM2 - OMARE	M 1: 20

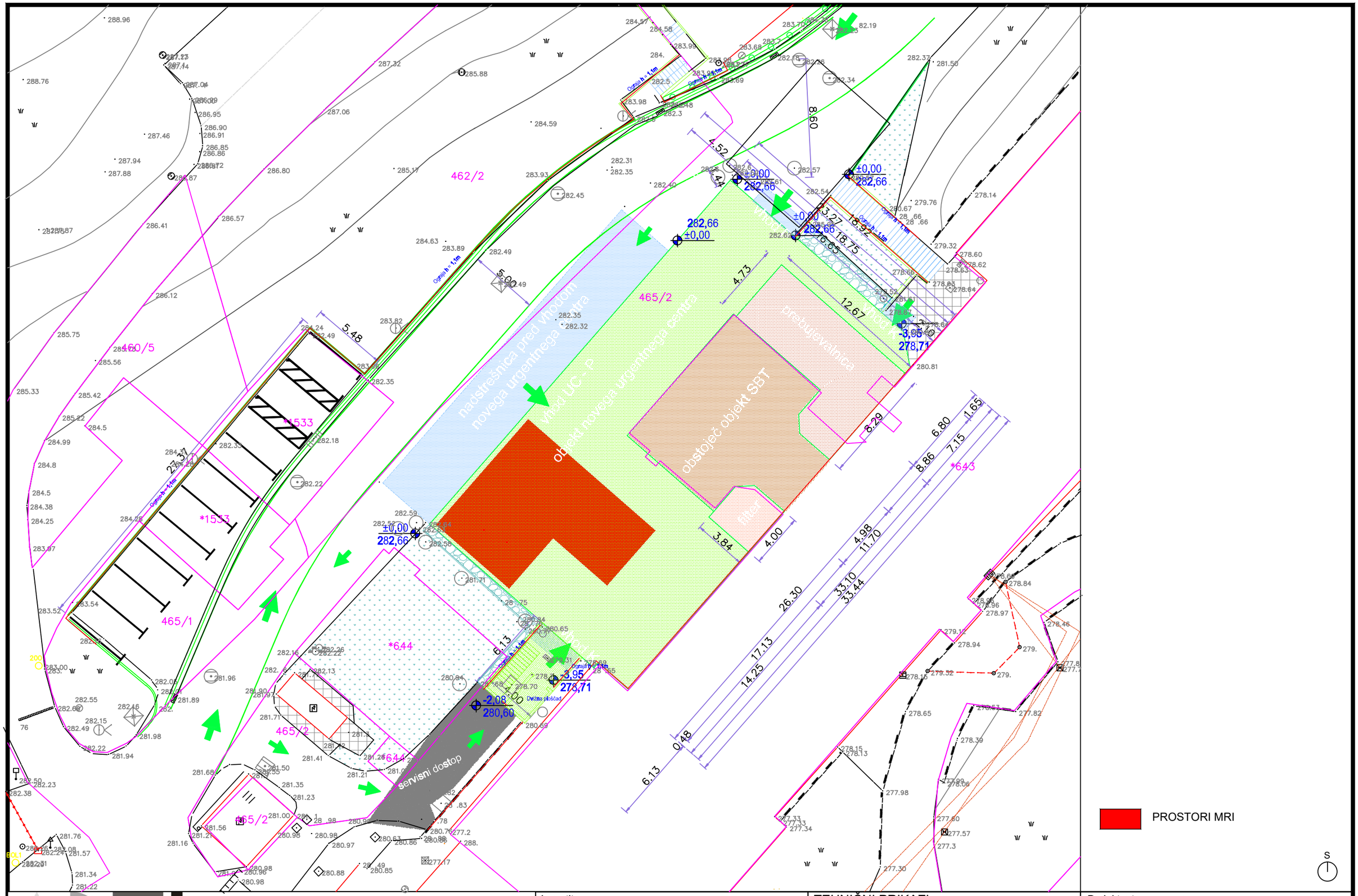

ARHIKULTURA Atelje za projektiranje, inženiring in kulturo bivanja d.o.o. Babičeva 21, 1000 Ljubljana GSM: +386 41 718 244 E-mail: arhikultura@siol.net	Investitor: Ministrstvo za zdravje Štefanova ulica 5, 1000 Ljubljana Naziv gradnje: CELOTNA PRENOVA OBJEKTA BIVŠI ZVD	TEHNIČNI PRIKAZI Situacija Vrsta dokumentacije: PZI Dokumentacija za izvedbo gradnje	Projektant: Arhikultura d.o.o., Babičeva ulica 21, Ljubljana Št. projekta: 10/25 Odg.vodja projekta: Igor Frelih u.d.i.a. id.št. ZAPS 0299 Odg.projektant: Igor Frelih u.d.i.a. id.št. ZAPS 0299 Izdelovalec: Igor Frelih u.d.i.a. id.št. ZAPS 0299 Merilo: 1:250 Datum: oktober 2025 List: 1

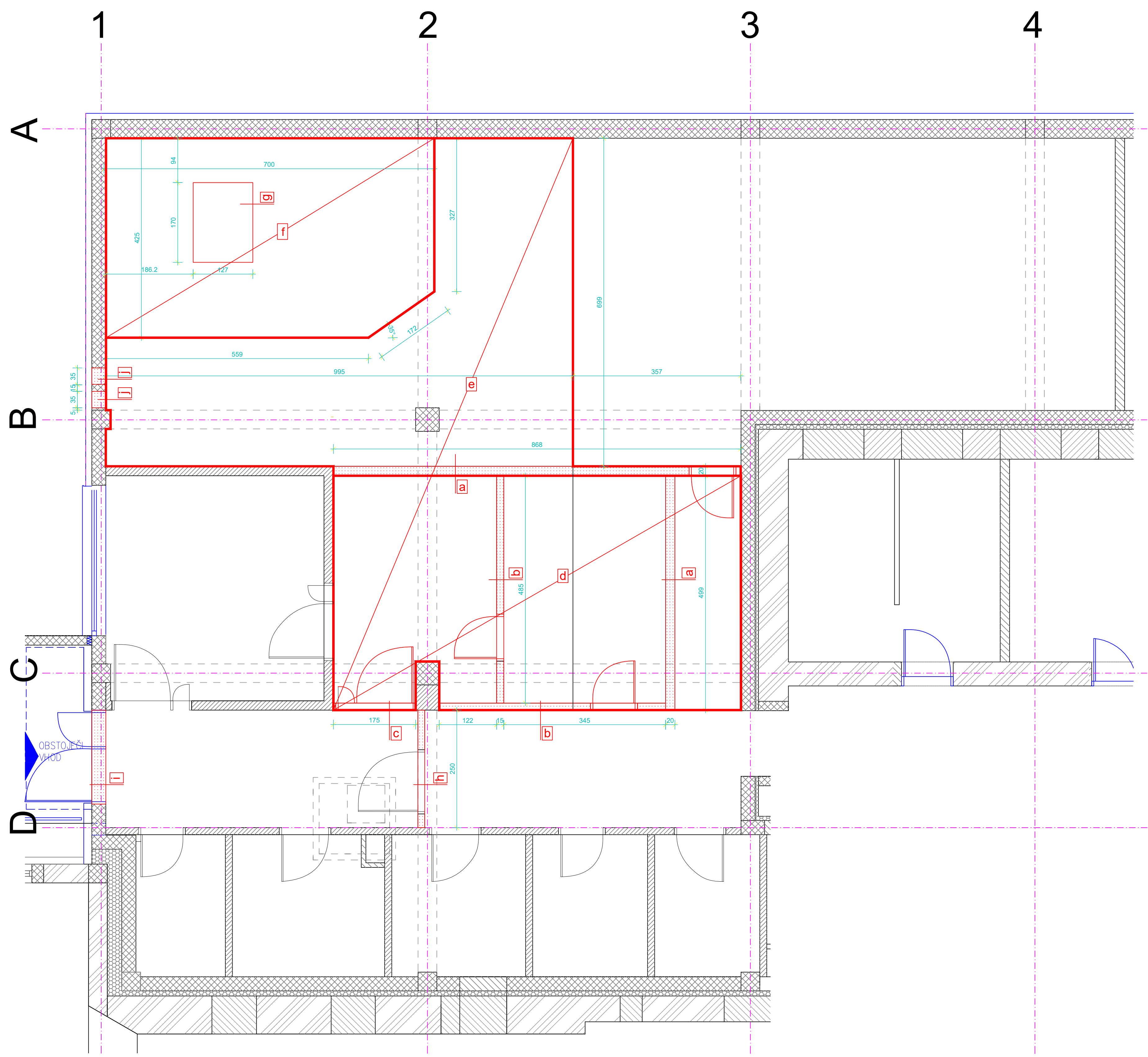

VSE KOTE PREVERITI NA LICU MESTA!!!

OPOMBE / POJASNILA:

SPLOŠNO:

- KOT ARHITEKTURNA PODLOGA JE UPORABLJEN IZRIS OBSTOJEČEGA STANJA OBJEKTA, KI GA JE MARCA 2015 IZDELAL BIRO IBT SPI d.o.o., ŠT. PROJEKTA A-8009/15/PID.
- PRI RUŠITVENIH DELIH UPOŠTEVATI TUDI ODSTRANITEV SANITARNE, PREMIČNE OZ. VGRAJENE OPREME SKUPAJ Z LUČMI, CEVNIMI RAZVODI ZA OGREVANJE, VODOVOD IN PREZRAČEVANJE, RADIATORJI ITD.
  PRI TEM JE BITI POTREBNO PAZLJIV, DA SE NE POŠKODUJEJO ALI ODSTRANIJO AKTIVNI RAZVODI KATERI SLUŽIJO UPORABNIKU PRITLIČJA STAVBE!

a Rušenje montažnih sten (Knauf) deb.20 cm, višine 3,5 m, skupaj z vrati (1 kom), odvoz na deponijo, 13,70 m'

b Rušenje montažnih sten (Knauf) deb.15 cm, višine 3,5 m, skupaj z vrati (2 kom), odvoz na deponijo, 9,70 m'

c Demontaža dvokrilnih lesenih vrat skupaj z okvirjem in montažno steno (Knauf), odvoz na deponijo, kom. 1

d Demontaža/odstranitev obstoječega rasterskega stropa Armstrong skupaj s podkonstrukcijo, odvoz na deponijo, 43 m2

e Odstranitev PVC talne obloge, odvoz na deponijo, 85 m2

f Rušenje obstoječega estriha deb.10 cm skupaj s finalno oblogo, odvoz na deponijo, 29 m2

g Rušenje kompletne sestave tlaka do AB plošče deb.44 cm, odvoz na deponijo, 0.95 m3

h Rušenje montažne stene (Knauf) deb.15 cm, višine 3,5 m, odvoz na deponijo, 2,50 m'
Obstoječa vrata se skupaj z okvirjem poazljivo odmontirajo in vgradijo na novo mesto.

i Pazljiva demontaža obstoječih vrat skupaj z okvirjem za čas transporta MR aparata in ponovna vgradnja.

j Preboj fi 35 cm 5 cm pod stropom.

PROSTORI MRI

tloris obstoječega stanja in rušitve M 1:50

legenda materialov

obstoječe

- armiran beton
- siporeks stene
- mavčnokartonske stene

rušitve

RISBA JE AVTORSKO DELO IN PRIPADA PODJETJU ARHIKULTURA d.o.o.;PREPOVEDANO NEPOOBLAŠČENO RAZMNOŽEVANJE !

ARHIKULTURA
Atelje za projektiranje, inženiring in kulturo bivanja d.o.o.
Babičeva 21, 1000 Ljubljana
GSM: +386 41 718 244
E-mail: arhikultura@siol.net

Št. projekta:	10/25
Investitor:	SPLOŠNA BOLNICA TRBOVLJE, Rudarska c.9, Trbovlje
Naloga:	PROSTORI MRI
Projekt:	ARHITEKTURA
Načrt:	TLORIS OBSTOJEČEGA STANJA IN RUŠITVE
Faza:	PZI
Odgovorni vodja projekta:	Igor FRELIH, univ.dipl. inž arh. ZAPS 0299
Odgovorni projektant:	Igor FRELIH, univ.dipl. inž arh. ZAPS 0299
Izdelal:	Igor FRELIH, univ.dipl. inž arh. ZAPS 0299
Datum:	oktober 2025
Merilo:	1:50
Številka lista:	2

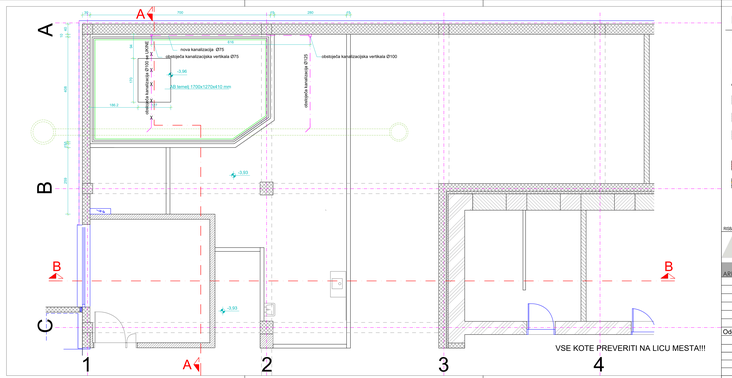

PROSTORI MRI

tloris temeljev in kanalizacije M 1:50

legenda materialov

obstoječe

- armiran beton
- siporeks stene
- mavčnokartonske stene

novo

- armiran beton
- mavčnokartonske stene (KNAUF W112, Rw =70 dB)

RISBA JE AVTORSKO DELO IN PRIPADA HOJETAU ARHIKULTURA d.o.o. PREPOVEDANO NEPOOBLAŠČENO RAZMNOŽEVANJE !

ARHIKULTURA
ARHIKULTURA
Ateljea za projektiranje, inženiring in kulturo bivanja d.o.o.
Robičeva 21, 1000 Ljubljana
GSM: +386 41 718 246
Email: arhikultura@siol.net

Št. projekta:	10/25
Investitor:	SPLOŠNA BOLNICA TRBOVLJE, Rudarska c.9, Trbovlje
Naloga:	PROSTORI MRI
Projekt:	ARHITEKTURA
Načrt:	TLORIS TEMELJEV IN KANALIZACIJE
Faza:	PZI
Odgovorni vodja projekta:	Igor FRELIH, univ.dipl. inž arh. ZAPS 0299
Odgovorni projektant:	Igor FRELIH, univ.dipl. inž arh. ZAPS 0299
Izdelal:	Igor FRELIH, univ.dipl. inž arh. ZAPS 0299
Datum:	oktober 2025
Merilo:	1:50
Številka lista:	3

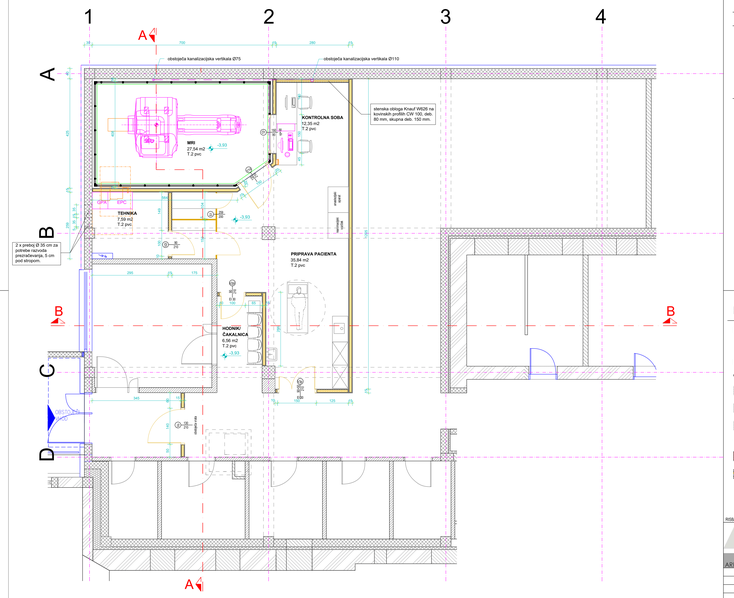

OPOMBE / POJASNILA:

SPLOŠNO:

- KOT ARHITEKTURNA PODLOGA JE UPORABLJEN IZRIS OBSTOJEČEGA STANJA OBJEKTA, KI GA JE MARCA 2019 IZDELAL BIRO BIT BPI d.o.o., ŠT. PROJEKTA A-BIS9/19/PD
- DOBAVITELJ MRI APARATA DOBAVI TUDI KLETKO SKUPAJ S STAVBNIM POHIŠTVOM STENSKIMI IN TALNIMI OBLOGAMI IN STROPOM

NOVO STANJE:

- VISINSKE KOTE:
OBSTOJEČE OBNOVLJENE RELATIVNE VIŠINSKE KOTE ETAŽ (DEFINIRANE Z VIŠINO OBSTOJEČIH STOPNIŠČ) OSTANEJO NESPREMENJENE
- VRATA:
V TLORISIH JE NAVEDENA DIMENZIJA SVETLE ODPRTINE VRAT
- PREDELNE STENE IN OBLOGE - MONTAŽNE:
MONTAŽNE PREDELNE STENE (NPR. SISTEM KNAUF) SO DEBELINE 15cm. POPREDPISANE DEBELINE STEN IN OBLOG SE LAHKO IZJEMOMA ZMANJŠAJO.
MONTAŽNE PREDELNE STENE IN OBLOGE SE PRIKAZANI V OOG. PROJEKTANTAU. STENE IN OBLOGE SE POSTAVIJO NA ARM. OSK. ESTRIH IN OVEZE DO VIŠINE MASVNEGA STROPA VSE SKLADNO Z NAVODILI PROIZVAJALCA SISTEMA. NOSILNA PODKONSTRUKCIJA STENE (TIPSKA) MORA BITI PRILAGOJENA MESTU VGRADNJE (SLAČNE, VRATA, ...) IZVEDE SE PO NAVODILIH PROIZVAJALCA. ZAPORA NAD POZIDANIMI VRATI, ... (IZVEDE SO GLAČITVENI (UA - PROFILI) MATERIAL PLOŠČ MORA BITI PRILAGOJEN MESTU VGRADNJE (VLAŽNI PROSTORI, ZAHTEVE GLEDE POŽARNE VARNOSTI IN NEVARNOSTI POŠKODBE, ...). DODATNE GLAČITVE MONTAŽNIH PREDELNIH STEN / OBLOG:
DODATNE GLAČITVE SE IZVEDE Z OSB PLOŠČAMI DEBELINE 18mm. PRITRJENIMI MED SEBOJ IN NA PODLAGO Z VIJAKI NA RAZDALJI 15 CM IN V OBMOČJU PREDVIDENIH PRITREVITEV TUZJH GC KONZOLNIH STENSKIH ELEMENTOV.
- KOT TALNA OBLOGA JE PREDVIDENA ENOMERNA PVC OBLOGA S CERTIFIKATOM BLUE ANGEL, KI DOKAZUJE DA TALNA OBLOGA NE VSEBUJE BKOLJUDIN IN STRUPENIH SNOVI (npr. ZERO), V VSEH PROSTORIH JE PREDVIDENA TRIKOTNA PODLOŽNA ZAOKROŽENICA 20/25 MM PRIDNO KATERE SE POLOŽI NA STENO OBLOGA VISINE 10 CM.

PROSTORI MRI

tloris M 1:50

legenda materialov

obstoječe

- armiran beton
- siporeks stene
- mavčnokartonske stene

novo

- armiran beton
- mavčnokartonske stene (KNAUF W112, Rw =70 dB)

RISBA JE AVTORSKO DELO IN PRIPADA PROJETU ARHIKULTURA d.o.o. PREPOVEDANO NEPOOBLAŠČENO RAZMNOŽEVANJE !

ARHIKULTURA
Ateljе za projektiranje, inženiring in kulturo bivanja d.o.o.
Beblerev 21, 1000 ljubljana
GSM: +386 41 718 244
Email: arhikultura@siol.net

Št. projekta:	10/25
Investitor:	SPLOŠNA BOLNICA TRBOVLJE, Rudarska c.9, Trbovlje
Naloga:	PROSTORI MRI
Projekt:	ARHITEKTURA
Načrt:	TLORIS
Faza:	PZI
Odgovorni vodja projekta:	Igor FRELIH, univ.dipl. inž arh. ZAPS 0299
Odgovorni projektant:	Igor FRELIH, univ.dipl. inž arh. ZAPS 0299
Izdelal:	Igor FRELIH, univ.dipl. inž arh. ZAPS 0299
Datum:	oktober 2025
Merilo:	1:50
Številka lista:	4

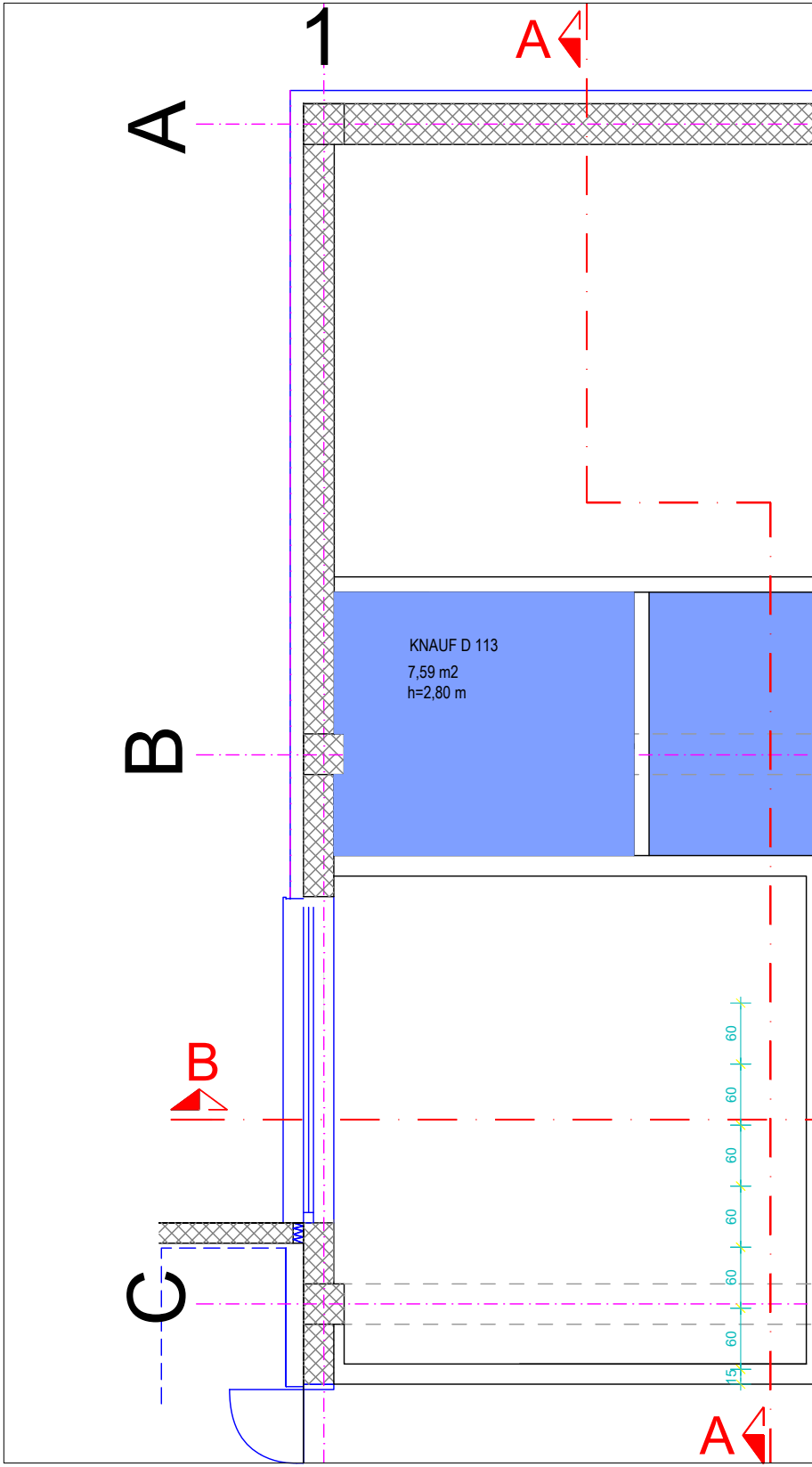

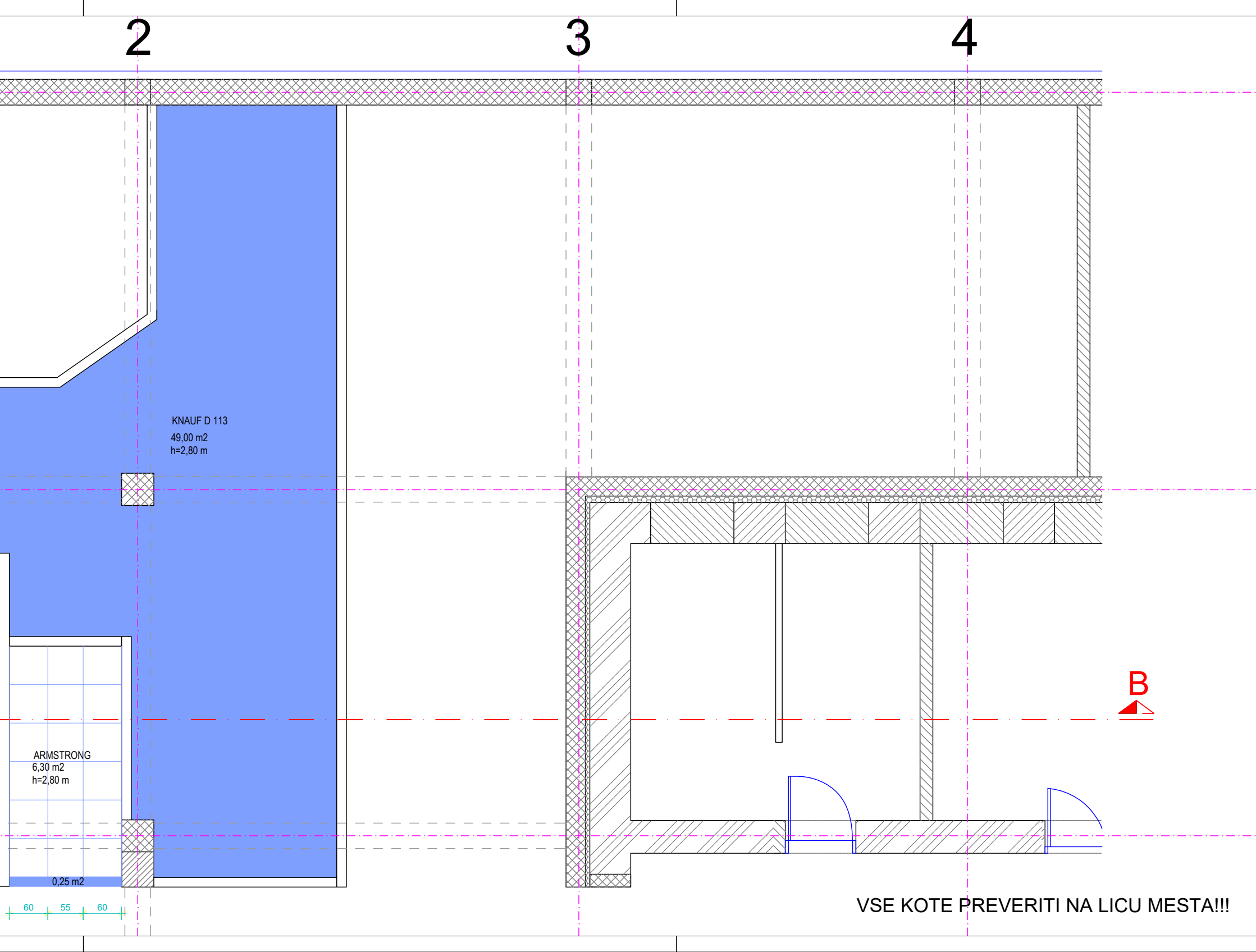

VSE KOTE PREVERITI NA LICU MESTA!!!

PROSTORI MRI

tloris spuščenega stropa

M 1:50

OPOMBE / POJASNILA:

- PREDVIDEN JE AKUSTIČEN SPUŠČEN STROP Z VISOKO ABSORBCIJO ZVOKA, RAZRED A, ZGRAJENE IZ ENONIVOJSKE KOVINSKE KONSTRUKCIJE IZ GLAVNIH TER PREČNIH 15 MM PROFILOV, OBEŠENIH V PRIMARNI STROP Z OBEŠALI ZA SPUŠČANJE DO 0,5 M. V KONSTRUKCIJO SO VLOŽENE ALI VPETE SNEMLJIVE MINERALNE LAMINIRANE PLOŠČE DIM. 600 X 600X15 MM, BELE BARVE, S POGLOBLJENIM ROBOM 15/90 IN VIDNIM T PROFILOM. OB STENI JE ZAKLJUČNI DVOJNI L PROFIL 15/8/15/25 MM. KOEFICIENT ABSORBCIJE ZVOKA: 0,95 PO EN ISO 11654. VZDOLŽNA ZVOČNA IZOLIRNOST STROPA JE DN,F,W = 25 DB PO EN 10848-2. PLOŠČE MORAJO BITI ODPORNE NA RELATIVNO ZRAČNO VLAGO DO 95%. PLOŠČE SO V RAZREDU GRADIVA A2-S1,D0 PO EN 13501-1. RAZRED ČISTOSTI ISO 5 PO EN ISO 14644-1 (npr. KCS PERLA OP, SISTEM C, TEGULAR 15/90 ALI ENAKOVREDNO).

legenda

🟦	KNAUF
▦	ARMSTRONG PERLA

RISBA JE AVTORSKO DELO IN PRIPADA PODJETJU ARHIKULTURA d.o.o.;PREPOVEDANO NEPOOBLAŠČENO RAZMNOŽEVANJE !

ARHIKULTURA
Atelje za projektiranje, inženiring in kulturo bivanja d.o.o.
Babičeva 21, 1000 Ljubljana
GSM: +386 41 718 244
E-mail: arhikultura@siol.net

Št. projekta:	10/25
Investitor:	SPLOŠNA BOLNICA TRBOVLJE, Rudarska c.9, Trbovlje
Naloga:	PROSTORI MRI
Projekt:	ARHITEKTURA
Načrt:	TLORIS SPUŠČENEGA STROPA
Faza:	PZI
Odgovorni vodja projekta:	Igor FRELIH, univ.dipl. inž arh. ZAPS 0299
Odgovorni projektant:	Igor FRELIH, univ.dipl. inž arh. ZAPS 0299
Izdelal:	Igor FRELIH, univ.dipl. inž arh. ZAPS 0299
Datum:	oktober 2025
Merilo:	1:50
Številka lista:	5



SESTAVE TLAKOV

T.1 Tla na terenu

PVC	0,5 cm	
mikroarmiran estrih	7,0 cm	
PE folija		
trda TI- EPS	30 cm	obstoječe
HI	1 cm	obstoječe
cementna prevleka	1 cm	obstoječe
AB plošča	30 cm	obstoječe

T.2 Tla na terenu

PVC	0,5 cm	
mikroarmiran estrih	10,0 cm	obstoječe
PE folija		obstoječe
trda TI- EPS	30 cm	obstoječe
HI	1 cm	obstoječe
cementna prevleka	1 cm	obstoječe
AB plošča	30 cm	obstoječe

VSE KOTE PREVERITI NA LICU MESTA!!!

OPOMBE / POJASNILA:

SPLOŠNO:

- KOT ARHITEKTURNA PODLOGA JE UPORABLJEN IZRIS OBSTOJEČEGA STANJA OBJEKTA, KI GA JE MARCA 2015 IZDELAL BIRO IBT SPI d.o.o., ŠT. PROJEKTA A-8009/15/PID.
- DOBAVITELJ MR APARATA DOBAVI TUDI KLETKO SKUPAJ S STAVBNIM POHIŠTVOM STENSKIMI IN TALNIMI OBLOGAMI IN STROPOM!

NOVO STANJE :

- VIŠINSKE KOTE:
  OBSTOJEČE OSNOVNE RELATIVNE VIŠINSKE KOTE ETAŽ (DEFINIRANE Z VIŠINO OBSTOJEČIH STOPNIŠČ) OSTANEJO NESPREMENJENE.
- VRATA:
  V TLORISIH JE NAVEDENA DIMENZIJA SVETLE ODPRTINE VRAT
- PREDELNE STENE IN OBLOGE - MONTAŽNE:
  MONTAŽNE PREDELNE STENE (NPR. SISTEM KNAUF) SO DEBELINE 15cm. POPREDPISANE DEBELINE STEN IN OBLOG SE LAHKO IZJEMOMA ZMANJŠAJO (POMANJKANJE PROSTORA, PISNA POTRDITEV NADZORA OZ. ODG. PROJEKTANTA). STENE IN OBLOGE SE POSTAVI NA ARM. CEM. ESTRIH IN IZVEDE DO VIŠINE MASIVNEGA STROPA VSE SKLADNO Z NAVODILI PROIZVAJALCA SISTEMA. NOSILNA PODKONSTRUKCIJA STENE (TIPSKA) JE OBOJESTRANSKO OBLOŽENA S PO DVEMA PLOŠČAMA. SKLADNO Z TEHNIČNIMI LISTI SE LOKALNO (PODBOJI VRAT, ZAPORA NAD POŽARNIMI VRATI, ...) IZVEDEJO OJAČITVENI (UA - PROFILI). MATERIAL PLOŠČ MORA BITI PRILAGOJEN MESTU VGRADNJE (VLAŽNI PROSTORI, POŽARNA ODPORNOST, VEČJA NEVARNOST POŠKODB, ...). DODATNE OJAČITVE MONTAŽNIH PREDELNIH STEN / OBLOG:
  DODATNE OJAČITVE SE IZVEDE Z OSB PLOŠČAMI DEBELINE 18mm, PRITRJENIMI MED KOVINSKO KONSTRUKCIJO MONTAŽNE STENE. IZVEDEJO SE V OBMOČJU PREDVIDENIH PRITRDITEV TEŽJIH OZ. KONZOLNIH STENSKIH ELEMENTOV.
- KOT TALNA OBLOGA JE PREDVIDENA ENOMERNA PVC OBLOGA S CERTIFIKATOM BLUE ANGEL, KI DOKAZUJE DA TALNA OBLOGA NE VSEBUJE ŠKODLJIVIH IN STRUPENIH SNOVI (npr. ZERO). V VSEH PROSTORIH JE PREDVIDENA TRIKOTNA PODLOŽNA ZAOKROŽNICA 25/25 MM PREKO KATERE SE POLOŽI NA STENO OBLOGA VIŠINE 10 CM.

PROSTORI MRI

prerez A-A — M 1:50

legenda materialov

obstoječe

- armiran beton
- siporeks stene
- mavčnokartonske stene

novo

- armiran beton
- mavčnokartonske stene (KNAUF W112, Rw =70 dB)

RISBA JE AVTORSKO DELO IN PRIPADA PODJETJU ARHIKULTURA d.o.o.;PREPOVEDANO NEPOOBLAŠČENO RAZMNOŽEVANJE !

ARHIKULTURA
Atelje za projektiranje, inženiring in kulturo bivanja d.o.o.
Babičeva 21, 1000 Ljubljana
GSM: +386 41 718 244
E-mail: arhikultura@siol.net

Št. projekta:	10/25
Investitor:	SPLOŠNA BOLNICA TRBOVLJE, Rudarska c.9, Trbovlje
Naloga:	PROSTORI MRI
Projekt:	ARHITEKTURA
Načrt:	PREREZ A-A
Faza:	PZI
Odgovorni vodja projekta:	Igor FRELIH, univ.dipl. inž arh. ZAPS 0299
Odgovorni projektant:	Igor FRELIH, univ.dipl. inž arh. ZAPS 0299
Izdelal:	Igor FRELIH, univ.dipl. inž arh. ZAPS 0299
Datum:	oktober 2025
Merilo:	1:50
Številka lista:	6

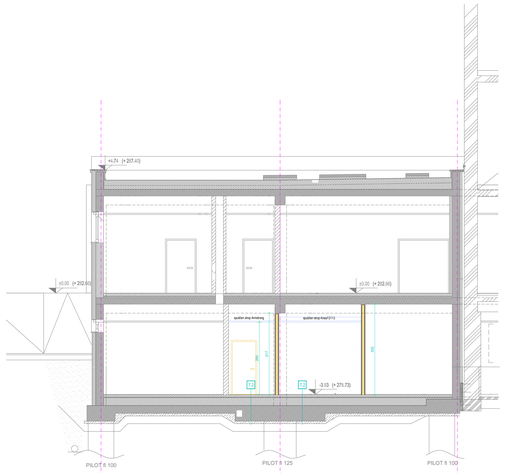

SESTAVE TLAKOV:

T.1 Tla na terenu		
PVC	0.5 cm	
cementno estrih	7.0 cm	
PE folija		
eps T- EPS	30 cm	debelina
ali	1 cm	
cementna prevleka	1 cm	
AB plošča	30 cm	
T.2 Tla na terenu		
PVC	0.5 cm	
cementno estrih	10.0 cm	
PE folija		
eps T- EPS	30 cm	debelina
ali	1 cm	
cementna prevleka	1 cm	
AB plošča	30 cm	

VSE KOTE PREVERITI NA LICU MESTA!!!

OPOMBE / POJASNILA:

SPLOŠNO:

- KOT ARHITEKTURNA PODLOGA JE UPORABLJEN IZRIS OBSTOJEČEGA STANJA OBJEKTA, KI GA JE MARCA 2019 IZDELAL BIRO BIT SPI d.o.o., ST. PROJEKTA A-BISB/15/PID
- DOBAVITELJ MRI APARATA DOBAVI TUDI KLETKO SKUPAJ S STAVBNIM POHIŠTVOM STENSKIMI IN TALNIMI OBLOGAMI IN STROPOM

NOVO STANJE:

- VIŠINSKE KOTE:
OBSTOJEČE OMNOVNE RELATIVNE VIŠINSKE KOTE ETAŽ (DEFINIRANE Z VIŠINO OBSTOJEČIH STOPNIŠČ) OSTANEJO NESPREMENJENE
- VRATA:
V TLORISIH JE NAVEDENA DIMENZIJA SVETLE ODPRTINE VRAT
- PREDELNE STENE IN OBLOGE - MONTAŽNE:
MONTAŽNE PREDELNE STENE (NPR. SISTEM KNAUF) SO DEBELINE 15cm. POPREDPISANE DEBELINE STEN IN OBLOG SE LAHKO IZJEMOMA ZMANJŠAJO.
MONTAŽNE PREDELNE STENE SE PRIKAZANE V RISBAH (OZ. OOG. PROJEKTANTA) STENE IN OBLOGE SE POSTAVIJO NA ARM. OSNI. ESTRIH IN OVESE DO VIŠINE MASIVNEGA STROPA VSE SKLADNO Z NAVODILI PROIZVAJALCA SISTEMA. NOSILNA PODKONSTRUKCIJA STENE (TIPSKA) MORA BITI PRILAGOJENA MESTU VGRADNJE (SIDRANJE V TLA, STROPNO KONSTRUKCIJO IN LOKALNO IPOSOJO VRAT. ZAPORA NAD POZIDANIMI VRATI. ...) OVESJE ALI OJAČITVENI (UA - PROFILI) MATERIAL PLOŠČ MORA BITI PRILAGOJEN MESTU VGRADNJE (VLAŽNI PROSTORI, ZAHTEVANA POŽARNA ODPORNOST, ZAHTEVANA NEVNEMNOST PORNOČIL ...). DODATNE OJAČITVE MONTAŽNIH PREDELNIH STEN / OBLOG:
DODATNE OJAČITVE SE IZVEDE Z OSB PLOŠČAMI DEBELINE 18mm. PRITRJENIMI MED PODKONSTRUKCIJO STENE IN OBLOGE. OJAČITVE SE IZVEDEJO V OBMOČJU PREDVIDENIH PRITRDITEV TEŽJIH OZ. KONZOLNIH STENSKIH ELEMENTOV.
- KOT TALNA OBLOGA JE PREDVIDENA ENOMERNA PVC OBLOGA S CERTIFIKATOM BLUE ANGEL, KI DOKAZUJE DA TALNA OBLOGA NE VSEBUJE BKOLJIVIH IN STRUPENIH SNOVI (npr. ZERO). V VSEH PROSTORIH JE PREVIDENA TRIKOTNA PODLOŽNA ZAOKROŽENICA 20/25 MM PRIDNO KATERE SE POLOŽI NA STENO OBLOGA VIŠINE 10 CM.

PROSTORI MRI

PREREZ B-B

M 1:50

legenda materialov

obstoječe

- armiran beton
- siporeks stene
- mavčnokartonske stene

novo

- armiran beton
- mavčnokartonske stene (KNAUF W112, Rw =70 dB)

RISBA JE AVTORSKO DELO IN PRIPADA PROJETU ARHIKULTURA d.o.o. PREPOVEDANO NEPOOBLAŠČENO RAZMNOŽEVANJE !

ARHIKULTURA
Ateljе za projektiranje, inženiring in kulturo bivanja d.o.o.
Beblerova 21, 1000 ljubljana
GSM: +386 41 718 244
Email: arhikultura@siol.net

Št. projekta:	10/25
Investitor:	SPLOŠNA BOLNICA TRBOVLJE, Rudarska c.9, Trbovlje
Naloga:	PROSTORI MRI
Projekt:	ARHITEKTURA
Načrt:	PREREZ B-B
Faza:	PZI
Odgovorni vodja projekta:	Igor FRELIH, univ.dipl. inž arh. ZAPS 0299
Odgovorni projektant:	Igor FRELIH, univ.dipl. inž arh. ZAPS 0299
Izdelal:	Igor FRELIH, univ.dipl. inž arh. ZAPS 0299
Datum:	oktober 2025
Merilo:	1:50
Številka lista:	7

OZNAKA	V2
POGLED	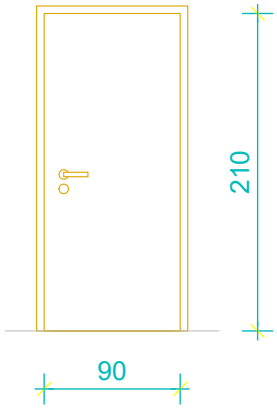
DIMENZIJE	90/210 cm (svetla odprtina)
ZASTEKLITEV	/
ODPIRANJE	1 x levo
OPIS	Notranja enokrilna lesena furnirana vrata v tipskem, kovinskem prašno barvanem podboju v barvi RAL po izboru arhitekta, s tremi nevidnimi nasadili. Krilo s sredico iz polne perforirane iverne plošče oblečene z visoko kvalitetnim laminatom po izboru arhitekta. Rob vratnih kril z ostrim robom brez brazde, poravnan s podbojem. RF kljuka (npr. tip PAPPIS), električna cilindrična ključavnica na sistemski ključ in kontrolo pristopa oz.cilindrična ključavnica na sistemski kjuč. Zidarska odprtina 98/212,5 cm. Zvočna izolativnost min. 30 dB. Vrata vgrajena v Knauf steno deb.15 cm. DODATNE ZAHTEVE: - po potrebi vgraditi stenski oz. talni čep za blokado odpiranja.
KOSOV	1
	SHEMA VRAT | V2

OZNAKA	V2p
POGLED	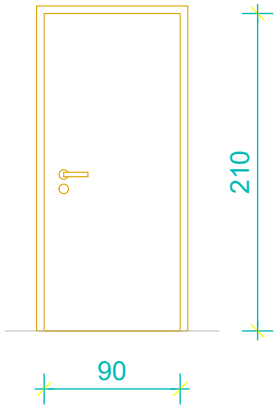
DIMENZIJE	90/210 cm (svetla odprtina)
ZASTEKLITEV	/
ODPIRANJE	1 x levo
OPIS	Notranja požarna enokrilna lesena furnirana vrata v tipskem, kovinskem prašno barvanem podboju v barvi RAL po izboru arhitekta, s tremi nevidnimi nasadili. Krilo s sredico iz polne perforirane iverne plošče oblečene z visoko kvalitetnim laminatom po izboru arhitekta. Rob vratnih kril z ostrim robom brez brazde, poravnan s podbojem. RF kljuka (npr. tip PAPPIS), električna cilindrična ključavnica na sistemski ključ in kontrolo pristopa oz.cilindrična ključavnica na sistemski kjuč. Požarna odprnost EI 30. Zidarska odprtina 98/212,5 cm. Zvočna izolativnost min. 30 dB. Vrata vgrajena v Knauf steno deb.15 cm. DODATNE ZAHTEVE: - po potrebi vgraditi stenski oz. talni čep za blokado odpiranja. - vrata opremljena s samozapiralom.
KOSOV	1
	SHEMA VRAT | V2p

OZNAKA	V3p
POGLED	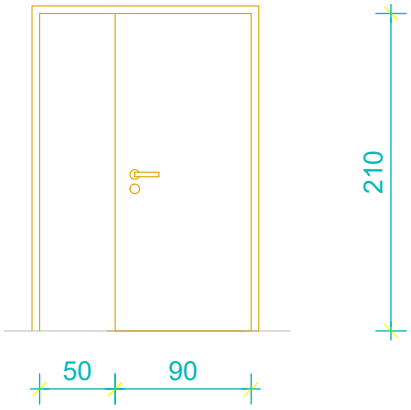
DIMENZIJE	90+50/210 cm (svetla odprtina)
ZASTEKLITEV	/
ODPIRANJE	1 x levo (aktivno krilo)
OPIS	Notranja požarna dvokrilna lesena furnirana vrata v tipskem, kovinskem prašno barvanem podboju v barvi RAL po izboru arhitekta, s tremi nevidnimi nasadili. Krilo s sredico iz polne perforirane iverne plošče oblečene z visoko kvalitetnim laminatom po izboru arhitekta. Rob vratnih kril z ostrim robom brez brazde, poravnan s podbojem. RF kljuka (npr. tip PAPPIS), električna cilindrična ključavnica na sistemski ključ in kontrolo pristopa oz. cilindrična ključavnica na sistemski ključ. Požarna odpornost EI 30 Zidarska odprtina 150/212,5 cm. Zvočna izolativnost min. 30 dB. Vrata vgrajena v Knauf steno deb.15 cm. DODATNE ZAHTEVE: - po potrebi vgraditi stenski oz. talni čep za blokado odpiranja. - vrata opremljena s samozapiralom.
KOSOV	1
	SHEMA VRAT | V3p

OZNAKA	S1
POGLED	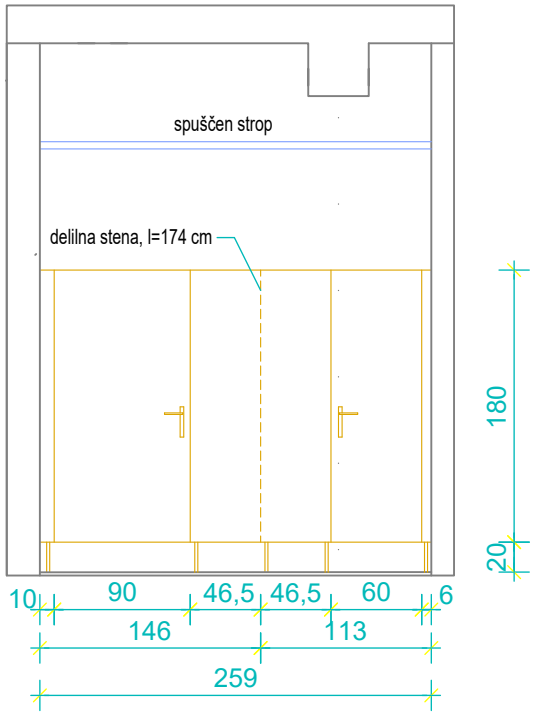
DIMENZIJE	259/200 cm
ZASTEKLITEV	/
ODPIRANJE	1 x levo + 1x desno
OPIS	Garderobna/sanitarna stena iz MAX COMPACT plošč, na kovinskem ogrodju sidranem v tla in stene, opremljena z vrati 1x svetle širine 90 cm in 1x 60 cm, laminat po izboru arhitekta. DODATNE ZAHTEVE: - stena opremljena s klopjo (2x), ki istočasno služi kot zapiralo.
KOSOV	1
	SHEMA VRAT | S1

OZNAKA	Vo
POGLED	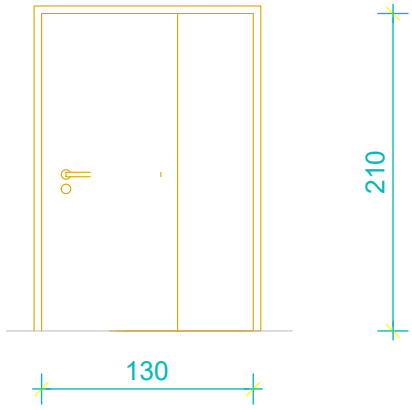
DIMENZIJE	130/210 cm
ZASTEKLITEV	/
ODPIRANJE	1x desno
OPIS	Obstoječa notranja enokrilna lesena furnirana vrata v tipskem, kovinskem prašno barvanem podboju v barvi RAL po izboru arhitekta. Zidarska odprtina 138/212,5 cm. Vrata vgrajena v Knauf steno deb.15 cm.
KOSOV	1
	SHEMA VRAT | Vo

PM-PM1 , PM-PR1, PISALNA MIZA S PREDALNIKOM

TLORIS

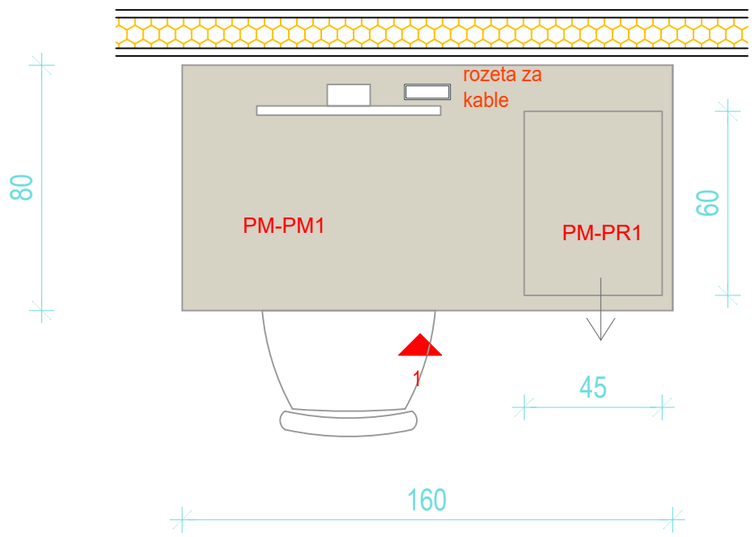

POGLED 1

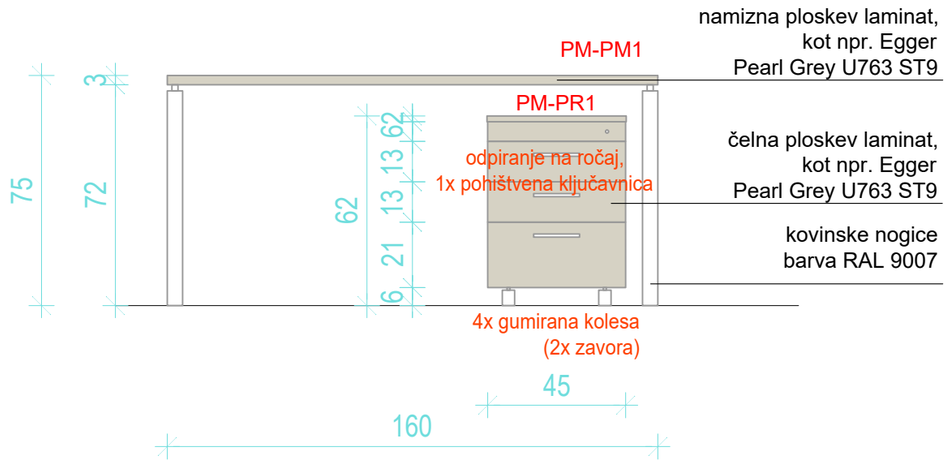

MATERIALI

PM-MI1 160 x 80 x 75 cm

- namizna ploskev laminat, kot npr. Egger Pearl Grey U763 ST12
- kovinske nogice v barvi RAL 9007

PM-PR1 45 x 60 x 62 cm
- zunanjost in notranjost iveral, kot npr. Pearl Grey U763 ST9

OPOMBE

- odpiranje predalov na tipski ročaj kot npr. RUJZ DESIGN 446.24 Cr 170 mm, s pohištveno ključavnico, zapiranje je mehko
- na mizo se montira rozeta za kable
- potrebno zagotoviti ustrezno trdnost in odpornost materialov
- predalnik ima 4x gumirana kolesa in 2x zavoro
- Vse dimenzije preveriti na licu mesta
- Dileme ob izvedbi predstaviti in uskladiti z arhitektom

Vzorce materialov velikosti A4, ki jih pripravi mizar, dokončno potrdi projektant.

VSE MERE PREVERITI NA OBJEKTU! MOREBITNE NEJASNOSTI REŠEVATI S PROJEKANTOM!

ARHIKULTURA
Atelje za projektiranje, inženiring in kulturo bivanja d.o.o.
Babičeva 21, 1000 Ljubljana
GSM: +386 41 718 244
E-mail: arhikultura@siol.net

Investitor:
Splošna bolnica Trbovlje
Rudarska cesta 9, Trbovlje

Naziv gradnje:
PROSTORI MRI

PROJEKT NOTRANJE OPREME
Prostori MRI
PM-PM1, PR1

Vrsta dokumentacije:
PZI
dokumentacija za izvedbo gradnje

Projektant: ARHIKULTURA d.o.o., Babičeva ul. 21, 1000 Ljubljana
Št. projekta: 10/25
Odg.vodja projekta: Igor Frelih, univ.dipl.inž.arh. id.št. ZAPS 0299
Odg.projektant: Igor Frelih, univ.dipl.inž.arh. id.št. ZAPS 0299
Izdelal:

Merilo: 1:20
Datum: november 2025
List: 1

PM-OM1, PM-OM2 OMARE

TLORIS

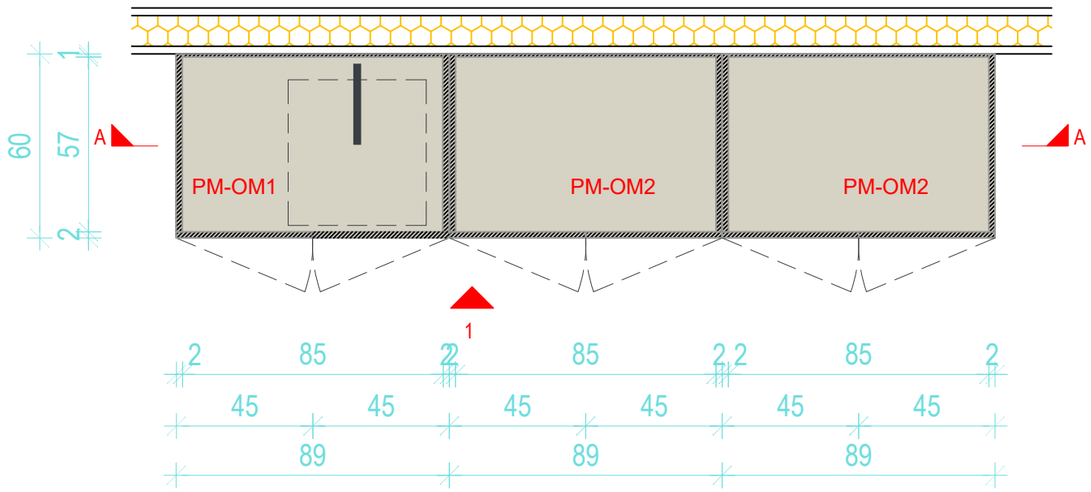

POGLED 1

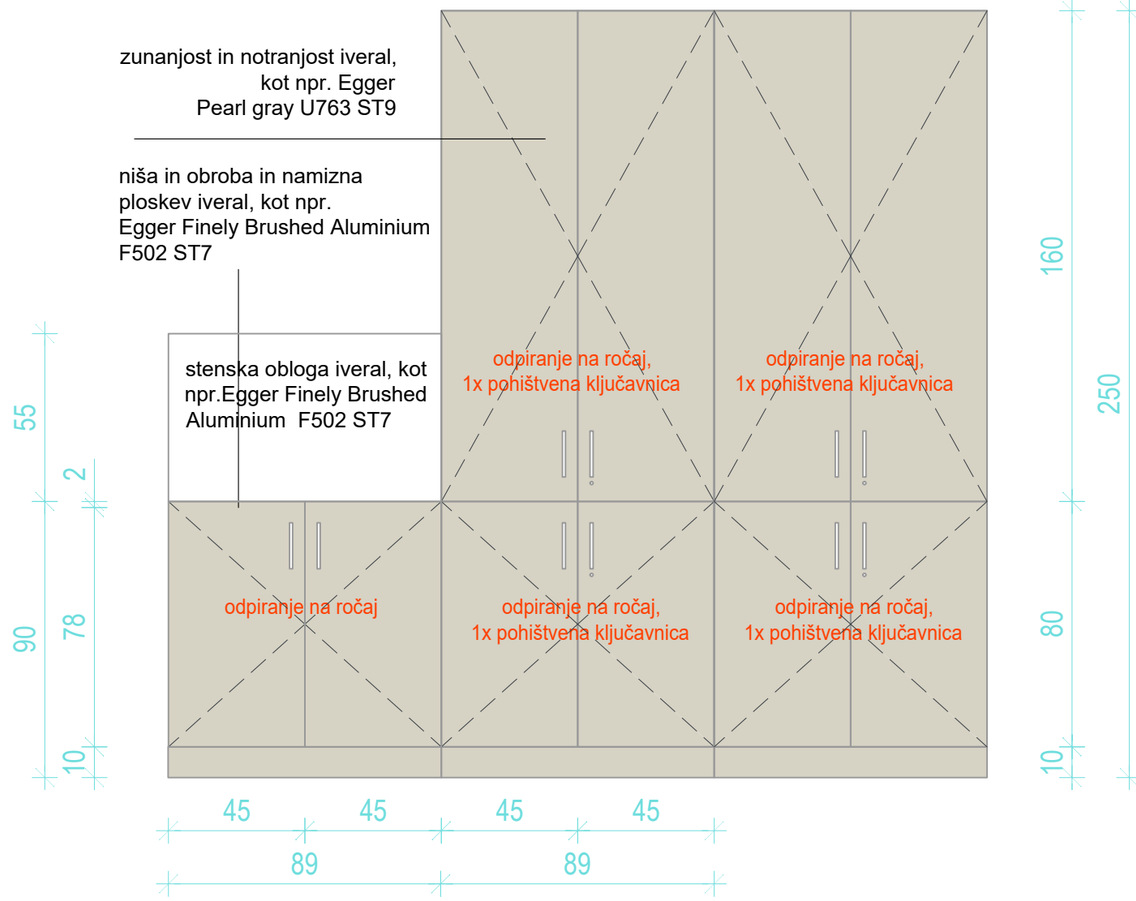

MATERIALI

PM-OM1 89 x 60 x 90 cm
- iveral kot npr. Pearl Grey U763 ST9
- delovna ploskev/pult iveral, kot npr. Egger Finely Brushed Aluminium F502 ST7

PM-OM2 89 x 60 x 250 cm
- iveral , kot npr. Egger Pearl Grey U763 ST9

OPOMBE

- odpiranje omar na tipski ročaj odpiranje predalov na tipski ročaj kot npr. RUJZ DESIGN 446.24 Cr 170 mm, s pohištveno ključavnico, zapiranje je mehko
- omare se stikajo z drugimi elementi ali pa so postavljene samostojno
- Za hrbtiščem prostor za morebiten razvod kablov
- potrebno zagotoviti ustrezno trdnost in odpornost materialov
- Vse dimenzije preveriti na licu mesta
- Dileme ob izvedbi predstaviti in uskladiti z arhitektom
- Na cokl montirati tipski PVC profil 30X35 mm za izvedbo zaokrožnice
- RF korito kot npr. BLANCO SUPRA 500-U
- stenska obloga 89 x 55 cm

Vzorce materialov velikosti A4, ki jih pripravi mizar, dokončno potrdi projektant.

PREREZ A

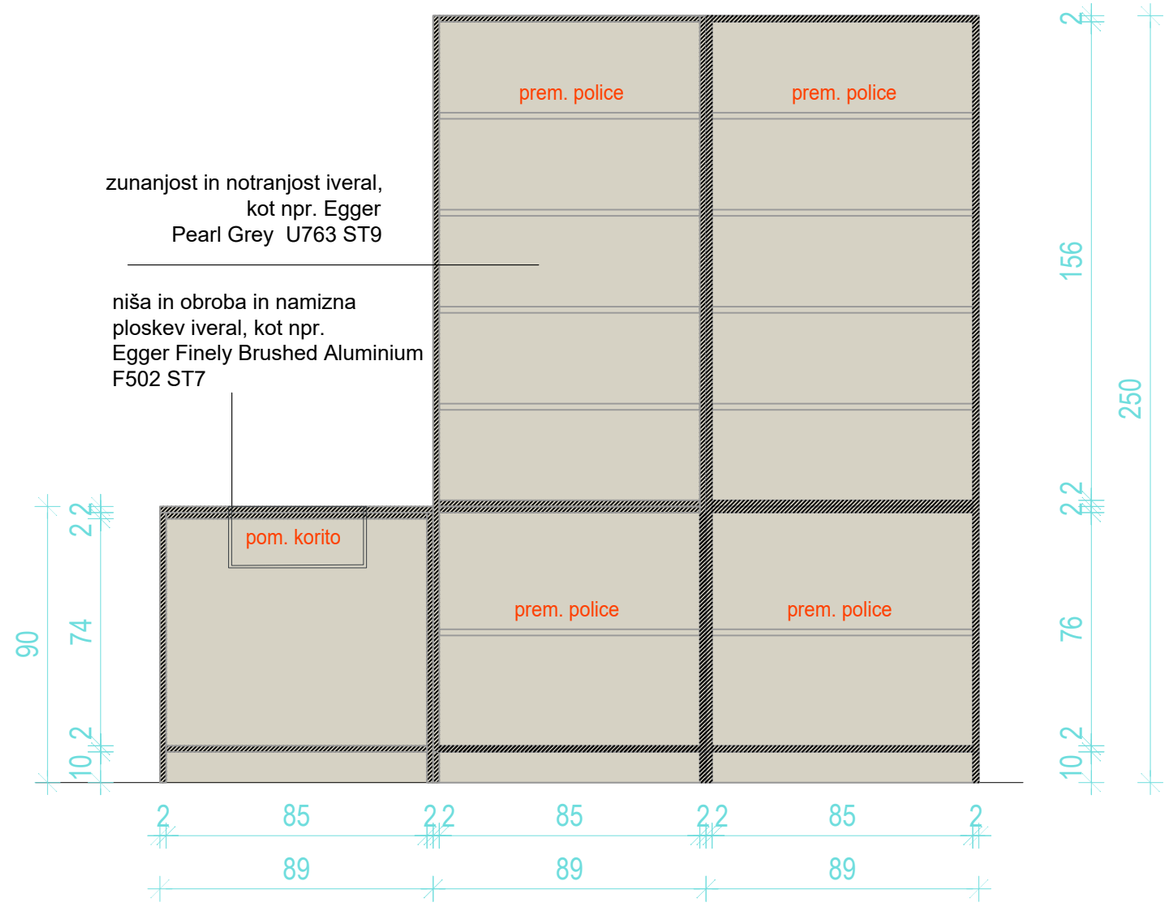

ARHIKULTURA
Atelje za projektiranje, inženiring in kulturo bivanja d.o.o.
Babičeva 21, 1000 Ljubljana
GSM: +386 41 718 244
E-mail: arhikultura@siol.net

Investitor:
Splošna bolnica Trbovlje
Rudarska cesta 9, Trbovlje

Naziv gradnje:
PROSTORI MRI

PROJEKT NOTRANJE OPREME
Prostori MRI
PM-OM1, PM-OM2

Vrsta dokumentacije:
PZI
dokumentacija za izvedbo gradnje

Projektant: ARHIKULTURA d.o.o., Babičeva ul. 21, 1000 Ljubljana
Št. projekta: 10/25
Odg.vodja projekta: Igor Frelih, univ.dipl.inž.arh. id.št. ZAPS 0299
Odg.projektant: Igor Frelih, univ.dipl.inž.arh. id.št. ZAPS 0299
Izdelal:

Merilo: 1:20
Datum: november 2025
List: 2